Fișă tehnică

Bridă de fixare 604, uşoară

Număr articol: 1003054

Clemă cu o singură prindere pentru cabluri şi ţevi.

*Dimensiunea 3-21 nu este recomandată pentru dispozitiv de împușcat

*Dimensiunea 3-21 nu este recomandată pentru unealta de bătut bolturi

St	Oţel
G	zincat galvanic

Date de bază

Număr articol	1003054
Tip	604 5 G
Denumirea 1	Brida fixare
Denumirea 2	semiomega
Producător	OBO
Dimensiune	5mm
Material	Oţel
Suprafaţă	zincat galvanic
Standard suprafață	EN ISO 19598 / EN ISO 4042
Cea mai mică unitate de vânzare VK	100
Unitate de măsură pentru cantităţi	Bucată
Greutate	0,084 kg
Unitatea de măsură a masei	kg/100 buc.
Amprenta CO2 (GWP) de la leagăn la poartă	0,0027 kg CO2e / 1 Bucată

Fișă tehnică

Bridă de fixare 604, uşoară

Număr articol: 1003054

Dimensiuni

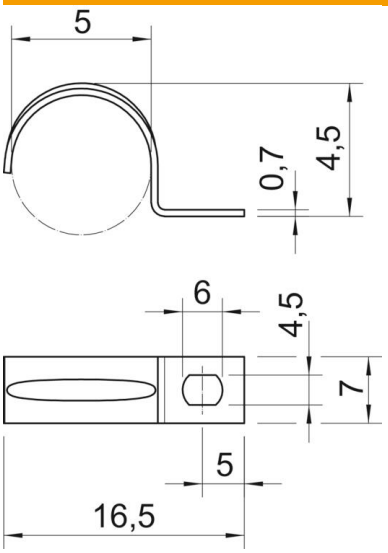

Lungime	16,5 mm
Lăţimea	7 mm
Înălţime	4,5 mm
Dimensiune A	5 mm
Dimensiune b	7 mm
Dimensiune D	5 mm
Dimensiune d	4,5 mm
Dimensiune e	6 mm
Dimensiunea H	4,5 mm
Dimensiune L	16,5 mm
Dimensiune t	0,7 mm

Date tehnice

Distanţa la perete	nu
Număr de cabluri/ţevi	1
Variantă	cu o singură susţinere
Mod de fixare	Gaură şurub
pentru diametru	5
Potrivit în zona de protecție împotriva incendiilor	nu
fără halogeni	da
Căptușit cu material plastic	nu
Mărimea găurii	4,5 x 6
Grosime material	0,7 mm
Diametru nominal	5 mm
Conform ROHS	da
rezistent la radiaţii ultraviolete	da