Fișă tehnică

Bridă de fixare 604, uşoară

Număr articol: 1003259

Clemă cu o singură prindere pentru cabluri şi ţevi.

*Dimensiunea 3-21 nu este recomandată pentru dispozitiv de împușcat

*Dimensiunea 3-21 nu este recomandată pentru unealta de bătut bolturi

St	Oţel
G	zincat galvanic

Date de bază

Număr articol	1003259
Tip	604 25 G
Denumirea 1	Brida fixare
Denumirea 2	semiomega
Producător	OBO
Dimensiune	25mm
Material	Oţel
Suprafaţă	zincat galvanic
Standard suprafață	EN ISO 19598 / EN ISO 4042
Cea mai mică unitate de vânzare VK	100
Unitate de măsură pentru cantităţi	Bucată
Greutate	0,9 kg
Unitatea de măsură a masei	kg/100 buc.
Amprenta CO2 (GWP) de la leagăn la poartă	0,0208 kg CO2e / 1 Bucată

Fișă tehnică

Bridă de fixare 604, uşoară

Număr articol: 1003259

Dimensiuni

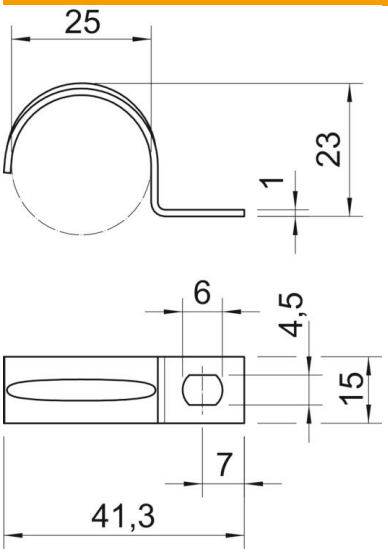

Lungime	41,34 mm
Lăţimea	15 mm
Înălţime	23 mm
Dimensiune A	7 mm
Dimensiune b	15 mm
Dimensiune D	25 mm
Dimensiune d	4,5 mm
Dimensiune e	6 mm
Dimensiunea H	23 mm
Dimensiune L	41 mm
Dimensiune t	1 mm

Date tehnice

Distanţa la perete	nu
Număr de cabluri/ţevi	1
Variantă	cu o singură susţinere
Mod de fixare	Gaură şurub
pentru diametru	25
Potrivit în zona de protecție împotriva incendiilor	nu
fără halogeni	da
Căptușit cu material plastic	nu
Mărimea găurii	4,5 x 6
Grosime material	1 mm
Diametru nominal	25 mm
Conform ROHS	da
rezistent la radiaţii ultraviolete	da