Fișă tehnică

Bridă de fixare 605, medie, G

Număr articol: 1018205

Bridă de fixare cu două prinderi pentru cabluri şi ţevi
*Dimensiunile de la 7 la 12 nu sunt destinate uneltei de montare a bolţurilor.

St	Oţel
G	zincat galvanic

Date de bază

Număr articol	1018205
Tip	605 20 G
Denumirea 1	Brida fixare
Denumirea 2	omega
Producător	OBO
Dimensiune	20mm
Material	Oţel
Suprafaţă	zincat galvanic
Standard suprafață	EN ISO 19598 / EN ISO 4042
Cea mai mică unitate de vânzare VK	100
Unitate de măsură pentru cantităţi	Bucată
Greutate	0,664 kg
Unitatea de măsură a masei	kg/100 buc.
Amprenta CO2 (GWP) de la leagăn la poartă	0,0185 kg CO2e / 1 Bucată

Fișă tehnică

Bridă de fixare 605, medie, G

Număr articol: 1018205

Dimensiuni

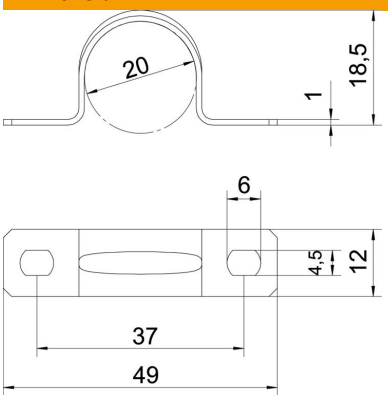

Lungime	49 mm
Lăţimea	12 mm
Înălţime	18,5 mm
Dimensiune A	49 mm
Dimensiune B	37 mm
Dimensiune b	12 mm
Dimensiune D	20 mm
Dimensiune d	4,5 mm
Dimensiune e	6 mm
Dimensiunea H	18,5 mm
Dimensiune t	1 mm

Date tehnice

Distanţa la perete	nu
Număr de cabluri/ţevi	1
Variantă	dublu stratificat
Mod de fixare	Gaură şurub
pentru diametru	20
Potrivit în zona de protecție împotriva incendiilor	nu
fără halogeni	da
Căptușit cu material plastic	nu
Mărimea găurii	4,5 x 6
Grosime material	1 mm
Diametru nominal	20 mm
Conform ROHS	da
rezistent la radiaţii ultraviolete	da