Fișă tehnică

Bridă de fixare, normă internă 7855, lob dublu

Număr articol: 1044060

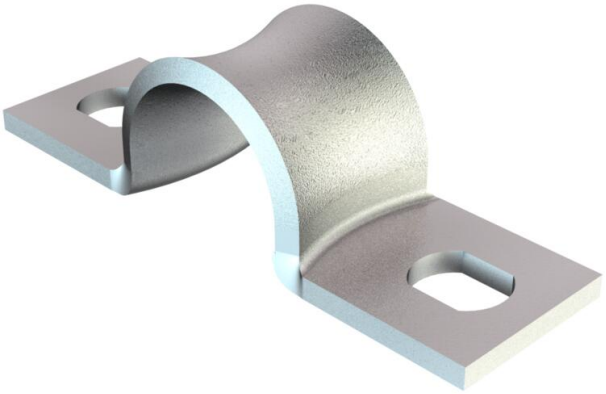

Dimensiune conform standardului Siemens SN 78550 forma B, cu muchii rotunjite, prin urmare adecvată în special pentru conductori sensibili.
*Dimensiunea 3-10 nu este adecvată pentru dispozitivul pentru cuie.

St Oţel

GTP zincat galvanic, pasivat transparent

Date de bază

Număr articol	1044060
Tip	WN 7855 B 4
Denumirea 1	Brida fixare
Denumirea 2	omega
Producător	OBO
Dimensiune	4mm
Material	Oţel
Suprafaţă Standard suprafață	zincat galvanic, pasivat transparent
Cea mai mică unitate de vânzare VK	100
Unitate de măsură pentru cantităţi	Bucată
Greutate	0,082 kg
Unitatea de măsură a masei	kg/100 buc.
Amprenta CO2 (GWP) de la leagăn la poartă	0,0023 kg CO2e / 1 Bucată

Fișă tehnică

Bridă de fixare, normă internă 7855, lob dublu

Număr articol: 1044060

Dimensiuni

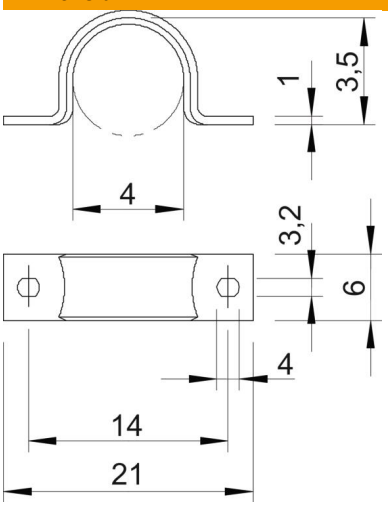

Lungime	21 mm
Lăţimea	6 mm
Înălţime	3,5 mm
Dimensiune A	21 mm
Dimensiune B	14 mm
Dimensiune b	6 mm
Dimensiune D	4 mm
Dimensiune d	3,2 mm
Dimensiune e	4 mm
Dimensiunea H	3,5 mm
Dimensiune L	21 mm
Dimensiune t	1 mm

Date tehnice

Distanţa la perete	nu
Număr de cabluri/ţevi	1
Variantă	dublu stratificat
Mod de fixare	Gaură şurub
pentru diametru	4
Potrivit în zona de protecție împotriva incendiilor	nu
fără halogeni	da
Căptușit cu material plastic	nu
Mărimea găurii	3,2 x 4
Grosime material	0,8 mm
Diametru nominal	4 mm
Conform ROHS	da
rezistent la radiaţii ultraviolete	da