Fișă tehnică

Șină montaj MS4141, lătimea fantei 22 mm, FT, perforație laterală

Număr articol: 1122487

Șină profil C grea pentru instalări individuale, construcții portante, ca de exemplu jgheaburi sau console pentru tablouri electrice. De asemenea utilizabilă pentru pozarea cablurilor în combinație cu clemele U.

E30 E90

St Oţel

FT = zincat prin imersie

Date de bază

Număr articol	1122487
Tip	MS4141PP6000FT
Denumirea 1	Sina profil
Denumirea 2	laterale perf. deschidere 22mm
Producător	OBO
Dimensiune	6000x41x41
Material	Oţel
Suprafaţă	= zincat prin imersie
Standard suprafață	DIN EN ISO 1461
Cea mai mică unitate de vânzare VK	6
Unitate de măsură pentru cantităţi	Metru
Greutate	225 kg
Unitatea de măsură a masei	kg/100 m
Amprenta CO2 (GWP) de la leagăn la poartă	5,2799 kg CO2e / 1 Metru

Fișă tehnică

Șină montaj MS4141, lătimea fantei 22 mm, FT, perforație laterală

Număr articol: 1122487

Dimensiuni

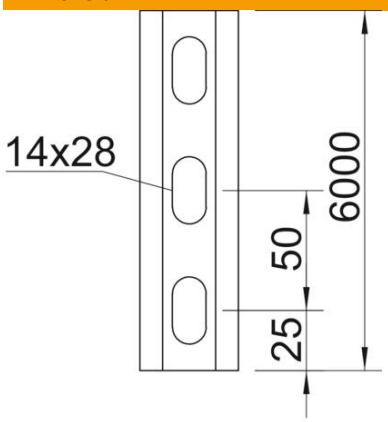

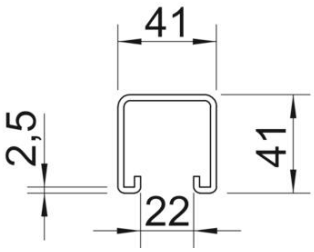

Lungime	6.000 mm
Lăţimea	41 mm
Înălţime	41 mm
Dimensiune L	6.000 mm

Date tehnice

Secţionabil	nu
Tip perforație	3 părţi perforate
Variantă	Profil simplu
Distanţa dintre găuri în mijloc	50 mm
Menținerea în funcțiune	da
Mărimea găurii	11x25
Grosime material	2,5 mm
Cu perforaţie	da
Cu zimţare	da
Formă profil	Profil C
Conform ROHS	da
Dimensiune decupare	22 mm
Valoare statică A	2,42 cm²
Valoare statică Iy	6 cm⁴
Valoare statică Iz	6,97 cm⁴
Valoare statică Wy	2,49 cm³
Valoare statică Wz	2,88 cm³