Fișă tehnică

Șină montaj MS4141, lătimea fantei 22, FS, perforație laterală

Număr articol: 1122914

Șină profil C grea pentru instalări individuale, construcții portante, ca de exemplu jgheaburi sau console pentru tablouri electrice. De asemenea utilizabilă pentru pozarea cablurilor în combinație cu clemele U.

U 22 E30 E90

St Oţel

FS zincat în bandă

Date de bază

Număr articol	1122914
Tip	MS4141PP3000FS
Denumirea 1	Sina profil
Denumirea 2	laterale perf, deschidere 22mm
Producător	OBO
Dimensiune	3000x41x41
Material	Oţel
Suprafaţă	zincat în bandă
Standard suprafață	DIN EN 10346
Cea mai mică unitate de vânzare VK	3
Unitate de măsură pentru cantităţi	Metru
Greutate	218 kg
Unitatea de măsură a masei	kg/100 m
Amprenta CO2 (GWP) de la leagăn la poartă	5,886 kg CO2e / 1 Metru

Fișă tehnică

Șină montaj MS4141, lătimea fantei 22, FS, perforație laterală

Număr articol: 1122914

Dimensiuni

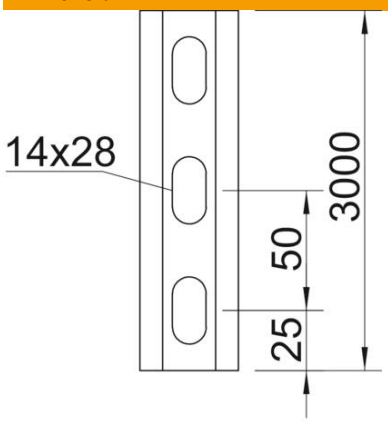

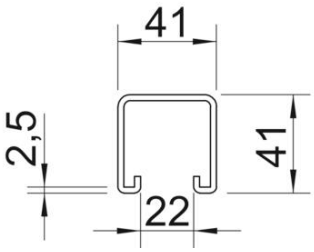

Lungime	3.000 mm
Lăţimea	41 mm
Înălţime	41 mm
Dimensiune L	3.000 mm

Date tehnice

Secţionabil	nu
Tip perforație	3 părţi perforate
Variantă	Profil simplu
Distanţa dintre găuri în mijloc	50 mm
Menținerea în funcțiune	da
Mărimea găurii	14x28
Grosime material	2,5 mm
Cu perforaţie	da
Cu zimţare	da
Formă profil	Profil C
Conform ROHS	da
Dimensiune decupare	22 mm
Valoare statică A	2,42 cm²
Valoare statică Iy	6 cm⁴
Valoare statică Iz	6,97 cm⁴
Valoare statică Wy	2,91 cm³
Valoare statică Wz	4,4 cm³