Fișă tehnică

Şină de montaj MS4121, lățimea fantei 22 mm, FS, perforată

Număr articol: 1122920

Șină profil C grea pentru instalări individuale, construcții portante, ca de exemplu jgheaburi sau console pentru tablouri electrice. De asemenea utilizabilă pentru pozarea cablurilor în combinație cu clemele U.

22 U E30 E90

St Oţel

FS zincat în bandă

Date de bază

Număr articol	1122920
Tip	MS4121P3000FS
Denumirea 1	Sina profil
Denumirea 2	perforat,deschidere 22mm
Producător	OBO
Dimensiune	3000x41x21
Material	Oţel
Suprafaţă	zincat în bandă
Standard suprafață	DIN EN 10346
Cea mai mică unitate de vânzare VK	3
Unitate de măsură pentru cantităţi	Metru
Greutate	140,933 kg
Unitatea de măsură a masei	kg/100 m
Amprenta CO2 (GWP) de la leagăn la poartă	3,4275 kg CO2e / 1 Metru

Fișă tehnică

Şină de montaj MS4121, lățimea fantei 22 mm, FS, perforată

Număr articol: 1122920

Dimensiuni

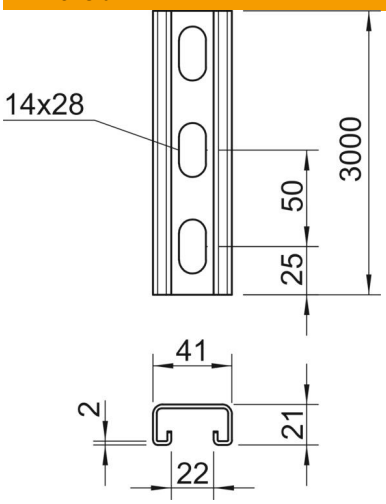

Lungime	3.000 mm
Lăţimea	41 mm
Înălţime	21 mm
Dimensiune L	3.000 mm

Date tehnice

Secţionabil	nu
Tip perforație	Parte posterioară perforată
Variantă	Profil simplu
Distanţa dintre găuri în mijloc	50 mm
Menținerea în funcțiune	da
Mărimea găurii	14x28
Grosime material	2 mm
Cu perforaţie	da
Cu zimţare	da
Formă profil	Profil C
Conform ROHS	da
Dimensiune decupare	22 mm
Valoare statică A	1,65 cm^2
Valoare statică Iy	0,95 cm^4
Valoare statică Iz	4,51 cm^4
Valoare statică Wy	0,89 cm^3
Valoare statică Wz	2,2 cm^3