# Fișă tehnică

## Şină de montaj MS4141, lățimea fantei 22 mm, FS, perforată

## Număr articol: 1122922

Șină profil C grea pentru instalări individuale, construcții portante, ca de exemplu jgheaburi sau console pentru tablouri electrice. De asemenea utilizabilă pentru pozarea cablurilor în combinație cu clemele U.

CE UK CA 22 U E30 E90

St Oţel

FS zincat în bandă

### Date de bază

| | |
|---|---|
| Număr articol | 1122922 |
| Tip | MS4121P6000FS |
| Denumirea 1 | Sina profil |
| Denumirea 2 | perforat,deschidere 22mm |
| Producător | OBO |
| Dimensiune | 6000x41x21 |
| Material | Oţel |
| Suprafaţă | zincat în bandă |
| Standard suprafață | DIN EN 10346 |
| Cea mai mică unitate de vânzare VK | 6 |
| Unitate de măsură pentru cantităţi | Metru |
| Greutate | 140,95 kg |
| Unitatea de măsură a masei | kg/100 m |
| Amprenta CO2 (GWP) de la leagăn la poartă | 3,457 kg CO2e / 1 Metru |

# Fișă tehnică

## Şină de montaj MS4141, lățimea fantei 22 mm, FS, perforată

## Număr articol: 1122922

### Dimensiuni

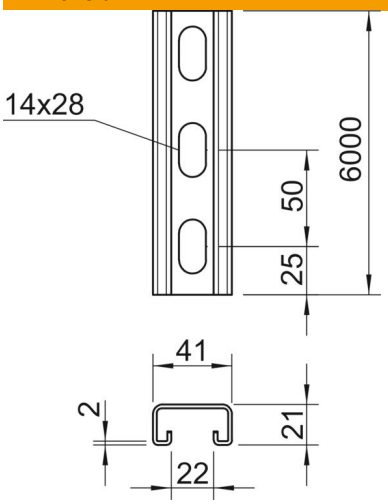


| | |
|---|---|
| Lungime | 6.000 mm |
| Lăţimea | 41 mm |
| Înălţime | 21 mm |
| Dimensiune L | 6.000 mm |

### Date tehnice

| | |
|---|---|
| Secţionabil | nu |
| Tip perforație | Parte posterioară perforată |
| Variantă | Profil simplu |
| Distanţa dintre găuri în mijloc | 50 mm |
| Menținerea în funcțiune | da |
| Mărimea găurii | 14x28 |
| Grosime material | 2 mm |
| Cu perforaţie | da |
| Cu zimţare | da |
| Formă profil | Profil C |
| Conform ROHS | da |
| Dimensiune decupare | 22 mm |
| Valoare statică A | 1,65 $cm^2$ |
| Valoare statică Iy | 0,95 $cm^4$ |
| Valoare statică Iz | 4,51 $cm^4$ |
| Valoare statică Wy | 0,89 $cm^3$ |
| Valoare statică Wz | 2,2 $cm^3$ |