Fișă tehnică

Şină de montaj MS4121, lățimea fantei 22 mm, A2, perforată

Număr articol: 1122928

Șină profil C grea pentru instalări individuale, construcții portante, ca de exemplu jgheaburi sau console pentru tablouri electrice. De asemenea utilizabilă pentru pozarea cablurilor în combinație cu clemele U.

22 U

A2 Oţel superior, inoxidabil

2B luminos, reprelucrat

Date de bază

Număr articol	1122928
Tip	MS4121P3000A2
Denumirea 1	Sina profil
Denumirea 2	perforat, deschidere 22mm
Producător	OBO
Dimensiune	3000x41x21
Material	Oţel superior, inoxidabil 1.4307
Suprafaţă Standard suprafață	luminos, reprelucrat
Cea mai mică unitate de vânzare VK	3
Unitate de măsură pentru cantităţi	Metru
Greutate	185,34 kg
Unitatea de măsură a masei	kg/100 m
Amprenta CO2 (GWP) de la leagăn la poartă	7,33 kg CO2e / 1 Metru

Fișă tehnică

Şină de montaj MS4121, lățimea fantei 22 mm, A2, perforată

Număr articol: 1122928

Dimensiuni

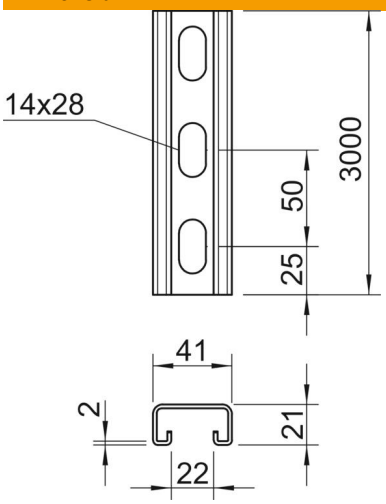

Lungime	3.000 mm
Lăţimea	41 mm
Înălţime	21 mm
Dimensiune L	3.000 mm

Date tehnice

Secţionabil	nu
Tip perforație	Parte posterioară perforată
Variantă	Profil simplu
Distanţa dintre găuri în mijloc	50 mm
Menținerea în funcțiune	nu
Mărimea găurii	14x28
Grosime material	2 mm
Cu perforaţie	da
Cu zimţare	da
Formă profil	Profil C
Conform ROHS	da
Dimensiune decupare	22 mm
Valoare statică A	1,65 cm²
Valoare statică Iy	0,95 cm⁴
Valoare statică Iz	4,51 cm⁴
Valoare statică Wy	0,89 cm³
Valoare statică Wz	2,2 cm³