Fișă tehnică

Șină montaj MS4141, lătimea fantei 22 mm, FT, perforație laterală

Număr articol: 1123005

Șină profil C grea pentru instalări individuale, construcții portante, ca de exemplu jgheaburi sau console pentru tablouri electrice. De asemenea utilizabilă pentru pozarea cablurilor în combinație cu clemele U.

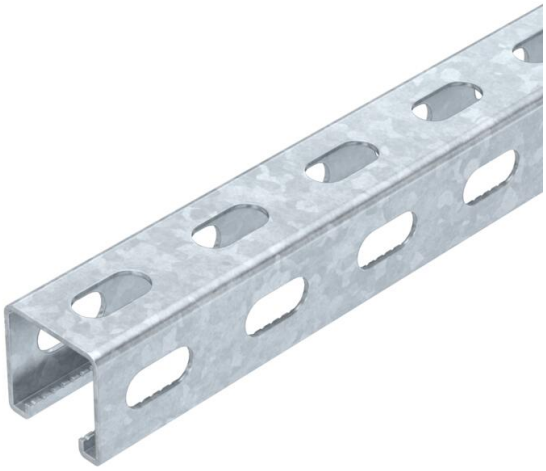

U 22 E30 E90

St Oţel

FT = zincat prin imersie

Date de bază

Număr articol	1123005
Tip	MSL4141PP6000FT
Denumirea 1	Sina profil
Denumirea 2	laterale perf, deschidere 22mm
Producător	OBO
Dimensiune	6000x41x41
Material	Oţel
Suprafaţă	= zincat prin imersie
Standard suprafață	DIN EN ISO 1461
Cea mai mică unitate de vânzare VK	6
Unitate de măsură pentru cantităţi	Metru
Greutate	191,5 kg
Unitatea de măsură a masei	kg/100 m
Amprenta CO2 (GWP) de la leagăn la poartă	4,3731 kg CO2e / 1 Metru

Fișă tehnică

Șină montaj MS4141, lătimea fantei 22 mm, FT, perforație laterală

Număr articol: 1123005

Dimensiuni

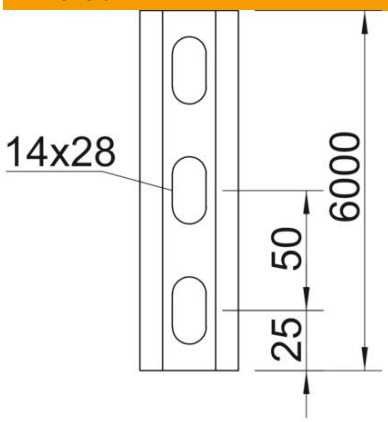

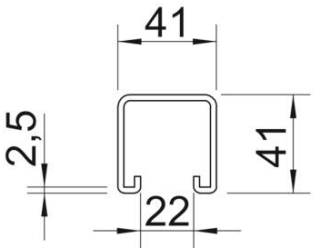

Lungime	6.000 mm
Lăţimea	41 mm
Înălţime	41 mm
Dimensiune L	6.000 mm

Date tehnice

Secţionabil	nu
Tip perforație	3 părţi perforate
Variantă	Profil simplu
Distanţa dintre găuri în mijloc	50 mm
Menținerea în funcțiune	da
Mărimea găurii	14x28
Grosime material	2 mm
Cu perforaţie	da
Cu zimţare	da
Formă profil	Profil C
Conform ROHS	da
Dimensiune decupare	22 mm
Valoare statică A	2,01 cm²
Valoare statică Iy	5,13 cm⁴
Valoare statică Iz	5,88 cm⁴
Valoare statică Wy	2,49 cm³
Valoare statică Wz	2,88 cm³