# Fișă tehnică

## Bridă U 2056 cu picior H, simplă, contrapiesă metalică, FT

## Număr articol: 1186056

Bridă U cu picior cap ciocan, contrapiesă metalică cu marginile rotunjite pentru protecția cablurilor. Pentru montaj de cablu vertical și orizontal pe șină C Pentru dimensiunea fantei 16-17 mm. Cu 1 singur șurub pe contrapiesă, șurub hexagonal cu cap SW10, cu șliț drept și în cruce Recomandată pentru montaj în interior și exterior Contrapiesa se comandă separat.

16-17 H E30 E60 E90 40 kA

St Oțel

FT = zincat prin imersie

### Date de bază

| | |
|---|---|
| Număr articol | 1186056 |
| Tip | BS-H1-M-58 FT |
| Denumirea 1 | Brida U 2056 |
| Producător | OBO |
| Dimensiune | 52-58mm |
| Material | Oțel |
| Suprafaţă | = zincat prin imersie |
| Standard suprafață | DIN EN ISO 1461 |
| Cea mai mică unitate de vânzare VK | 100 |
| Unitate de măsură pentru cantităţi | Bucată |
| Greutate | 13,1 kg |
| Unitate de măsură | kg/100 buc. |
| Amprenta CO2 (GWP) de la leagăn la poartă | 0,3382 kg CO2e / 1 Bucată |

# Fișă tehnică

## Bridă U 2056 cu picior H, simplă, contrapiesă metalică, FT

## Număr articol: 1186056

### Dimensiuni

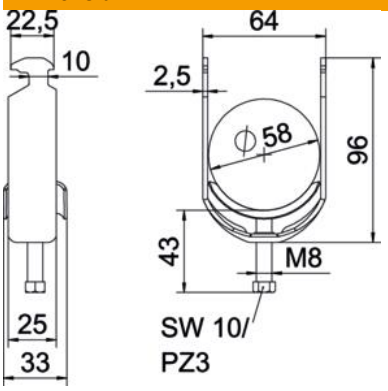


| | |
|---|---|
| Lungime | 25 mm |
| Lăţimea | 64 mm |
| Înălţime | 96 mm |
| Grosimea tablei | 2,5 mm |
| Dimensiune A | 25 mm |
| Dimensiune B | 64 mm |
| Dimensiune C | 33 mm |
| Dimensiune G (mm) | M8 |
| Dimensiunea H | 96 mm |
| Dimensiune L | 43 mm |
| Dimensiune t | 2,5 mm |

### Date tehnice

| | |
|---|---|
| Număr de cabluri/ţevi | 1 |
| Menținerea în funcțiune | da |
| pentru diametru al țevii max. | 58 mm |
| pentru diametru al țevii min. | 52 mm |
| pentru șine cu dimensiunea fantei (cu interval) max. | 17 mm |
| pentru șine cu dimensiunea fantei (cu interval) min. | 16 mm |
| Filet | M8 |
| fără halogeni | da |
| Lungimea dimensiunii exterioare | 33 mm |
| Tensiune de strângere max. | 5 Nm |
| Cu piesă din masă plastică | nu |
| Cu piesă metalică | da |
| Tip de montaj | Şină profilată |
| Dimensiune decupare | 10 mm |
| Domeniu de prindere D max. | 58 mm |
| Domeniu de prindere D min. | 52 mm |
| Suprafață suplimentară | zincat termic |
| Material suplimentar | Oţel |
| Cu contrapiesă | nu |
| Materialul piesei | Oţel |