Fișă tehnică

Bridă U 2056 cu picior H, simplă, contrapiesă metalică, FT

Număr articol: 1186082

Bridă U cu picior cap ciocan, contrapiesă metalică cu marginile rotunjite pentru protecția cablurilor. Pentru montaj de cablu vertical și orizontal pe șină C Pentru dimensiunea fantei 16-17 mm. Cu 1 singur șurub pe contrapiesă, șurub hexagonal cu cap SW10, cu șliț drept și în cruce Recomandată pentru montaj în interior și exterior Contrapiesa se comandă separat.

16-17 H E30 E60 E90 40 kA

St Oțel

FT = zincat prin imersie

Date de bază

Număr articol	1186082
Tip	BS-H1-M-82 FT
Denumirea 1	Brida U 2056
Producător	OBO
Dimensiune	76-82mm
Material	Oțel
Suprafaţă	= zincat prin imersie
Standard suprafață	DIN EN ISO 1461
Cea mai mică unitate de vânzare VK	25
Unitate de măsură pentru cantităţi	Bucată
Greutate	19,1 kg
Unitate de măsură	kg/100 buc.
Amprenta CO2 (GWP) de la leagăn la poartă	0,5519 kg CO2e / 1 Bucată

Fișă tehnică

Bridă U 2056 cu picior H, simplă, contrapiesă metalică, FT

Număr articol: 1186082

Dimensiuni

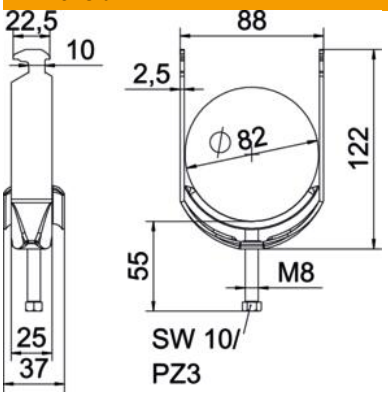

Lungime	25 mm
Lăţimea	88 mm
Înălţime	122 mm
Grosimea tablei	2,5 mm
Dimensiune A	25 mm
Dimensiune B	88 mm
Dimensiune C	37 mm
Dimensiune G (mm)	M8
Dimensiunea H	122 mm
Dimensiune L	55 mm
Dimensiune t	2,5 mm

Date tehnice

Număr de cabluri/ţevi	1
Menținerea în funcțiune	da
pentru diametru al țevii max.	82 mm
pentru diametru al țevii min.	76 mm
pentru șine cu dimensiunea fantei (cu interval) max.	17 mm
pentru șine cu dimensiunea fantei (cu interval) min.	16 mm
Filet	M8
fără halogeni	da
Lungimea dimensiunii exterioare	37 mm
Tensiune de strângere max.	5 Nm
Cu piesă din masă plastică	nu
Cu piesă metalică	da
Tip de montaj	Şină profilată
Dimensiune decupare	10 mm
Domeniu de prindere D max.	82 mm
Domeniu de prindere D min.	76 mm
Suprafață suplimentară	zincat termic
Material suplimentar	Oţel
Cu contrapiesă	nu
Materialul piesei	Oțel