Fișă tehnică

Bridă U 2056 cu picior H, simplă, contrapiesă metalică, A2

Număr articol: 1186162

Bridă U cu picior cap ciocan, contrapiesă metalică cu marginile rotunjite pentru protecția cablurilor. Pentru montaj de cablu vertical și orizontal pe șină C Pentru dimensiunea fantei 16-17 mm. Cu 1 singur șurub pe contrapiesă, șurub hexagonal cu cap SW10, cu șliț drept și în cruce Recomandată pentru montaj în interior și exterior Se recomandă montarea unei contrapiese

16-17 H E30 E60 E90 60 kA

A2 Oţel superior, inoxidabil

2B luminos, reprelucrat

Date de bază

Număr articol	1186162
Tip	BS-H1-M-64 A2
Denumirea 1	Brida U 2056
Producător	OBO
Dimensiune	58-64mm
Material	Oţel superior, inoxidabil 1.4307
Suprafaţă Standard suprafață	luminos, reprelucrat
Cea mai mică unitate de vânzare VK	15
Unitate de măsură pentru cantităţi	Bucată
Greutate	14,5 kg
Unitatea de măsură a masei	kg/100 buc.
Amprenta CO2 (GWP) de la leagăn la poartă	0,8317 kg CO2e / 1 Bucată

Fișă tehnică

Bridă U 2056 cu picior H, simplă, contrapiesă metalică, A2

Număr articol: 1186162

Dimensiuni

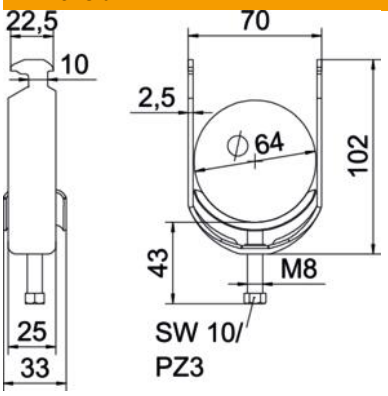

Lungime	25 mm
Lăţimea	70 mm
Înălţime	102 mm
Grosimea tablei	2,5 mm
Dimensiune A	25 mm
Dimensiune B	70 mm
Dimensiune C	33 mm
Dimensiune G (mm)	M8
Dimensiunea H	102 mm
Dimensiune L	43 mm
Dimensiune t	2,5 mm

Date tehnice

Număr de cabluri/ţevi	1
Menținerea în funcțiune	da
pentru diametru al țevii max.	64 mm
pentru diametru al țevii min.	58 mm
pentru șine cu dimensiunea fantei (cu interval) max.	17 mm
pentru șine cu dimensiunea fantei (cu interval) min.	16 mm
Filet	M8
fără halogeni	da
Lungimea dimensiunii exterioare	33 mm
Tensiune de strângere max.	5 Nm
Cu piesă din masă plastică	nu
Cu piesă metalică	da
Tip de montaj	Şină profilată
Conform ROHS	da
Dimensiune decupare	10 mm
Domeniu de prindere D max.	64 mm
Domeniu de prindere D min.	58 mm
Suprafață suplimentară	netratat
Material suplimentar	Oţel inoxidabil
Cu contrapiesă	nu
Materialul piesei	oțel inoxidabil
Calitatea materialului piesei	Oțel superior 304 (1.4301)