Fișă tehnică

Bridă U 2056 cu picior H, dublă, contrapiesă din plastic FT

Număr articol: 1186203

Bridă U cu picior cap ciocan, contrapiesă din polipropilenă Pentru montajul vertical și orizontal a 2 cabluri pe șină C Pentru dimensiunea fantei 16-17 mm. Cu 1 singur șurub pe contrapiesă, șurub hexagonal cu cap SW10, cu șliț drept și în cruce Recomandată pentru montaj în interior și exterior Mai multe cabluri trebuie separate cu contrapiesă. Se recomandă montarea unei contrapiese

HALOGEN FREE | CE | 16-17 | H

St Oţel

FT = zincat prin imersie

Date de bază

Număr articol	1186203
Tip	BS-H2-K-12 FT
Denumirea 1	Brida U 2056
Denumirea 2	dubla
Producător	OBO
Dimensiune	08-12mm
Material	Oţel
Suprafaţă	= zincat prin imersie
Standard suprafață	DIN EN ISO 1461
Cea mai mică unitate de vânzare VK	50
Unitate de măsură pentru cantităţi	Bucată
Greutate	4,1 kg
Unitate de măsură	kg/100 buc.
Amprenta CO2 (GWP) de la leagăn la poartă	0,0987 kg CO2e / 1 Bucată

Fișă tehnică

Bridă U 2056 cu picior H, dublă, contrapiesă din plastic FT

Număr articol: 1186203

Dimensiuni

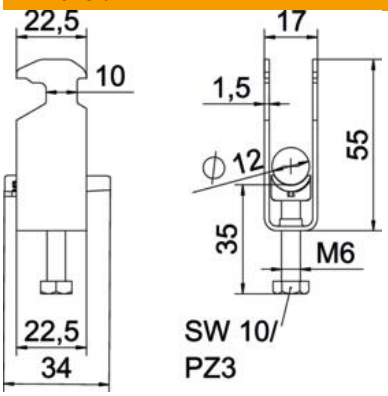

Lungime	22,5 mm
Lăţimea	17 mm
Înălţime	55 mm
Grosimea tablei	1,5 mm
Dimensiune A	22,5 mm
Dimensiune B	17 mm
Dimensiune C	34 mm
Dimensiune G (mm)	M6
Dimensiunea H	55 mm
Dimensiune L	47 mm
Dimensiune t	1,5 mm

Date tehnice

Număr de cabluri/ţevi	2
pentru diametru al țevii max.	12 mm
pentru diametru al țevii min.	8 mm
pentru șine cu dimensiunea fantei (cu interval) max.	17 mm
pentru șine cu dimensiunea fantei (cu interval) min.	16 mm
Filet	M6
fără halogeni	da
Lungimea dimensiunii exterioare	34 mm
Tensiune de strângere max.	3 Nm
Cu piesă din masă plastică	da
Tip de montaj	Şină profilată
Dimensiune decupare	10 mm
Domeniu de prindere D max.	12 mm
Domeniu de prindere D min.	8 mm
Suprafață suplimentară	zincat termic
Material suplimentar	Oţel
Cu contrapiesă	nu
Materialul piesei	material plastic
Calitatea materialului piesei	Polipropilenă