Fișă tehnică

Bridă U 2056 cu picior H, triplă, contrapiesă din plastic, FT

Număr articol: 1186231

Bridă U cu picior cap ciocan, contrapiesă din polipropilenă Pentru montajul vertical și orizontal a 3 cabluri pe șină C Pentru dimensiunea fantei 16-17 mm. Cu 1 singur șurub pe contrapiesă, șurub hexagonal cu cap SW10, cu șliț drept și în cruce Recomandată pentru montaj în interior și exterior Mai multe cabluri trebuie separate cu contrapiesă. Se recomandă montarea unei contrapiese

HALOGEN FREE | CE | 16-17 | H

St Oțel

FT = zincat prin imersie

Date de bază

Număr articol	1186231
Tip	BS-H3-K-34 FT
Denumirea 1	Brida U 2056
Denumirea 2	tripla
Producător	OBO
Dimensiune	28-34mm
Material	Oțel
Suprafaţă	= zincat prin imersie
Standard suprafață	DIN EN ISO 1461
Cea mai mică unitate de vânzare VK	50
Unitate de măsură pentru cantităţi	Bucată
Greutate	13,1 kg
Unitate de măsură	kg/100 buc.
Amprenta CO2 (GWP) de la leagăn la poartă	0,3372 kg CO2e / 1 Bucată

Fișă tehnică

Bridă U 2056 cu picior H, triplă, contrapiesă din plastic, FT

Număr articol: 1186231

Dimensiuni

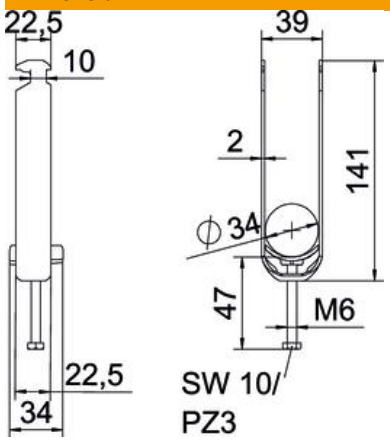

Lungime	22,5 mm
Lăţimea	39 mm
Înălţime	141 mm
Grosimea tablei	2 mm
Dimensiune A	22,5 mm
Dimensiune B	39 mm
Dimensiune C	34 mm
Dimensiune G (mm)	M6
Dimensiunea H	141 mm
Dimensiune L	59 mm
Dimensiune t	2 mm

Date tehnice

Număr de cabluri/ţevi	3
pentru diametru al țevii max.	34 mm
pentru diametru al țevii min.	28 mm
pentru șine cu dimensiunea fantei (cu interval) max.	17 mm
pentru șine cu dimensiunea fantei (cu interval) min.	16 mm
Filet	M6
fără halogeni	da
Lungimea dimensiunii exterioare	34 mm
Tensiune de strângere max.	3 Nm
Cu piesă din masă plastică	da
Tip de montaj	Şină profilată
Dimensiune decupare	10 mm
Domeniu de prindere D max.	34 mm
Domeniu de prindere D min.	28 mm
Suprafață suplimentară	zincat termic
Material suplimentar	Oţel
Cu contrapiesă	nu
Materialul piesei	material plastic
Calitatea materialului piesei	Polipropilenă