Fișă tehnică

Bridă U 2056 cu picior U, simplă, contrapiesă metalică, FT

Număr articol: 1186542

Bridă U cu picior U, contrapiesă metalică cu marginile rotunjite pentru protecția cablurilor. Pentru montaj de cablu vertical și orizontal pe șină C Pentru dimensiunea fantei 18-22 mm. Cu 1 singur șurub pe contrapiesă, șurub hexagonal cu cap SW10, cu șliț drept și în cruce Recomandată pentru montaj în interior și exterior Se recomandă montarea unei contrapiese

18 22 U E30 E60 E90 60 kA

St Oțel

FT = zincat prin imersie

Date de bază

Număr articol	1186542
Tip	BS-U1-M-46 FT
Denumirea 1	Brida U 2056
Producător	OBO
Dimensiune	40-46mm
Material	Oțel
Suprafaţă	= zincat prin imersie
Standard suprafață	DIN EN ISO 1461
Cea mai mică unitate de vânzare VK	100
Unitate de măsură pentru cantităţi	Bucată
Greutate	10,89 kg
Unitate de măsură	kg/100 buc.
Amprenta CO2 (GWP) de la leagăn la poartă	0,2404 kg CO2e / 1 Bucată

Fișă tehnică

Bridă U 2056 cu picior U, simplă, contrapiesă metalică, FT

Număr articol: 1186542

Dimensiuni

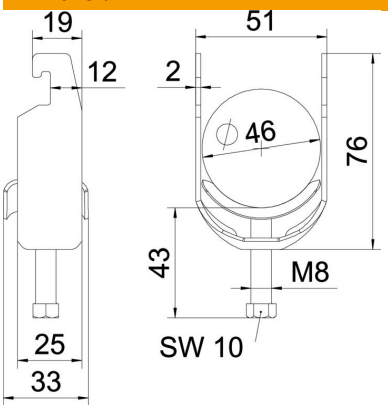

Lungime	25 mm
Lăţimea	51 mm
Înălţime	76 mm
Grosimea tablei	2 mm
Dimensiune A	25 mm
Dimensiune B	51 mm
Dimensiune C	33 mm
Dimensiune G (mm)	M8
Dimensiunea H	76 mm
Dimensiune L	43 mm
Dimensiune t	2 mm

Date tehnice

Număr de cabluri/ţevi	1
Menținerea în funcțiune	da
pentru diametru al țevii max.	46 mm
pentru diametru al țevii min.	40 mm
pentru șine cu dimensiunea fantei (cu interval) max.	22 mm
pentru șine cu dimensiunea fantei (cu interval) min.	18 mm
Filet	M8
fără halogeni	da
Lungimea dimensiunii exterioare	33 mm
Tensiune de strângere max.	5 Nm
Cu piesă metalică	da
Tip de montaj	Şină profilată
Dimensiune decupare	10 mm
Domeniu de prindere D max.	46 mm
Domeniu de prindere D min.	40 mm
Suprafață suplimentară	zincat termic
Material suplimentar	Oţel
Cu contrapiesă	nu
Materialul piesei	Oțel