Fișă tehnică

Bridă U 2056 cu picior U, simplă, contrapiesă metalică, A4

Număr articol: 1186609

Bridă U cu picior U, contrapiesă metalică cu marginile rotunjite pentru protecția cablurilor. Pentru montaj de cablu vertical și orizontal pe șină C Pentru dimensiunea fantei 18-22 mm. Cu 1 singur șurub pe contrapiesă, șurub hexagonal cu cap SW10, cu șliț drept și în cruce Recomandată pentru montaj în interior și exterior Se recomandă montarea unei contrapiese

18 22 U E30 E60 E90

A4 Oţel superior, inoxidabil

2B luminos, reprelucrat

Date de bază

Număr articol	1186609
Tip	BS-U1-M-16 A4
Denumirea 1	Brida U 2056
Producător	OBO
Dimensiune	12-16mm
Material	Oţel superior, inoxidabil 1.4571
Suprafaţă Standard suprafață	luminos, reprelucrat
Cea mai mică unitate de vânzare VK	25
Unitate de măsură pentru cantităţi	Bucată
Greutate	3,52 kg
Unitatea de măsură a masei	kg/100 buc.
Amprenta CO2 (GWP) de la leagăn la poartă	0,2507 kg CO2e / 1 Bucată

Fișă tehnică

Bridă U 2056 cu picior U, simplă, contrapiesă metalică, A4

Număr articol: 1186609

Dimensiuni

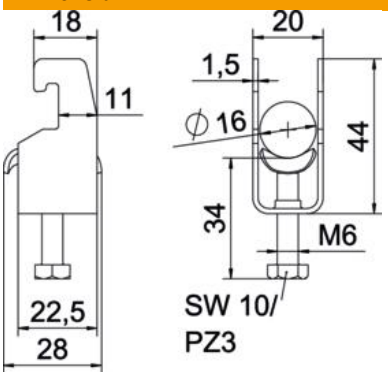

Lungime	22,5 mm
Lăţimea	20 mm
Înălţime	44 mm
Grosimea tablei	1,5 mm
Dimensiune A	22,5 mm
Dimensiune B	20 mm
Dimensiune C	28 mm
Dimensiune G (mm)	M6
Dimensiunea H	44 mm
Dimensiune L	34 mm
Dimensiune t	1,5 mm

Date tehnice

Număr de cabluri/ţevi	1
pentru diametru al țevii max.	16 mm
pentru diametru al țevii min.	12 mm
pentru șine cu dimensiunea fantei (cu interval) max.	22 mm
pentru șine cu dimensiunea fantei (cu interval) min.	18 mm
Filet	M6
fără halogeni	da
Lungimea dimensiunii exterioare	28 mm
Tensiune de strângere max.	3 Nm
Cu piesă metalică	da
Tip de montaj	Şină profilată
Conform ROHS	da
Dimensiune decupare	10 mm
Domeniu de prindere D max.	16 mm
Domeniu de prindere D min.	12 mm
Suprafață suplimentară	netratat
Material suplimentar	Oţel inoxidabil
Cu contrapiesă	nu
Materialul piesei	oțel inoxidabil