Fișă tehnică

Bridă U 2056 cu picior U, simplă, contrapiesă din plastic, Al

Număr articol: 1186962

Bridă U cu picior U, contrapiesă din polipropilenă Pentru montaj de cablu vertical și orizontal pe șină C Pentru dimensiunea fantei 18-22 mm. Cu 1 singur șurub pe contrapiesă, șurub hexagonal cu cap SW10, cu șliț drept și în cruce Recomandată pentru montaj în interior și exterior Se recomandă montarea unei contrapiese

HALOGEN FREE 18 22 U 40 kA

Alu Aluminiu

Date de bază

Număr articol	1186962
Tip	BS-U1-K-64 ALU
Denumirea 1	Brida U 2056
Producător	OBO
Dimensiune	58-64mm
Material	Aluminiu
Cea mai mică unitate de vânzare VK	50
Unitate de măsură pentru cantităţi	Bucată
Greutate	5,25 kg
Unitatea de măsură a masei	kg/100 buc.
Amprenta CO2 (GWP) de la leagăn la poartă	0,614 kg CO2e / 1 Bucată

Fișă tehnică

Bridă U 2056 cu picior U, simplă, contrapiesă din plastic, Al

Număr articol: 1186962

Dimensiuni

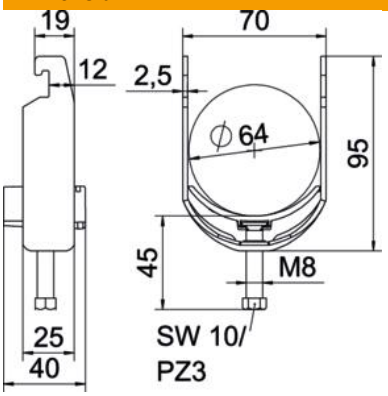

Lungime	25 mm
Lăţimea	70 mm
Înălţime	95 mm
Grosimea tablei	2,5 mm
Dimensiune A	25 mm
Dimensiune B	70 mm
Dimensiune C	40 mm
Dimensiune G (mm)	M8
Dimensiunea H	95 mm
Dimensiune L	45 mm
Dimensiune t	2,5 mm

Date tehnice

Număr de cabluri/ţevi	1
pentru diametru al țevii max.	64 mm
pentru diametru al țevii min.	58 mm
pentru șine cu dimensiunea fantei (cu interval) max.	22 mm
pentru șine cu dimensiunea fantei (cu interval) min.	18 mm
Filet	M8
fără halogeni	da
Lungimea dimensiunii exterioare	40 mm
Tensiune de strângere max.	2 Nm
Cu piesă din masă plastică	da
Tip de montaj	Şină profilată
Conform ROHS	da
Dimensiune decupare	10 mm
Domeniu de prindere D max.	64 mm
Domeniu de prindere D min.	58 mm
Suprafață suplimentară	netratat
Material suplimentar	Aluminiu
Cu contrapiesă	nu
Materialul piesei	material plastic
Calitatea materialului piesei	Polipropilenă