Fișă tehnică

Bridă U 2056 cu picior U, simplă, contrapiesă din plastic, Al

Număr articol: 1186969

Bridă U cu picior U, contrapiesă din polipropilenă Pentru montaj de cablu vertical și orizontal pe șină C Pentru dimensiunea fantei 18-22 mm. Cu 1 singur șurub pe contrapiesă, șurub hexagonal cu cap SW10, cu șliț drept și în cruce Recomandată pentru montaj în interior și exterior Se recomandă montarea unei contrapiese

HALOGEN FREE 18 22 U 40 kA

Alu Aluminiu

Date de bază

Număr articol	1186969
Tip	BS-U1-K-70 ALU
Denumirea 1	Brida U 2056
Producător	OBO
Dimensiune	64-70mm
Material	Aluminiu
Cea mai mică unitate de vânzare VK	50
Unitate de măsură pentru cantităţi	Bucată
Greutate	5,6 kg
Unitatea de măsură a masei	kg/100 buc.
Amprenta CO2 (GWP) de la leagăn la poartă	0,6591 kg CO2e / 1 Bucată

Fișă tehnică

Bridă U 2056 cu picior U, simplă, contrapiesă din plastic, Al

Număr articol: 1186969

Dimensiuni

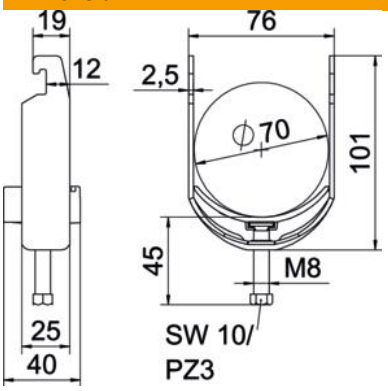

Lungime	25 mm
Lăţimea	76 mm
Înălţime	101 mm
Grosimea tablei	2,5 mm
Dimensiune A	25 mm
Dimensiune B	76 mm
Dimensiune C	40 mm
Dimensiune G (mm)	M8
Dimensiunea H	101 mm
Dimensiune L	45 mm
Dimensiune t	2,5 mm

Date tehnice

Număr de cabluri/ţevi	1
pentru diametru al țevii max.	70 mm
pentru diametru al țevii min.	64 mm
pentru șine cu dimensiunea fantei (cu interval) max.	22 mm
pentru șine cu dimensiunea fantei (cu interval) min.	18 mm
Filet	M8
fără halogeni	da
Lungimea dimensiunii exterioare	40 mm
Tensiune de strângere max.	2 Nm
Cu piesă din masă plastică	da
Tip de montaj	Şină profilată
Conform ROHS	da
Dimensiune decupare	10 mm
Domeniu de prindere D max.	70 mm
Domeniu de prindere D min.	64 mm
Suprafață suplimentară	netratat
Material suplimentar	Aluminiu
Cu contrapiesă	nu
Materialul piesei	material plastic
Calitatea materialului piesei	Polipropilenă