Fișă tehnică

Bridă U 2056 cu picior N, simplă, contrapiesă metalică, FT

Număr articol: 1187020

Bridă U cu picior N, contrapiesă metalică cu marginile rotunjite pentru protecția cablurilor. Pentru montaj de cablu vertical și orizontal pe șină C dimensiunea fantei 11-12 mm. Cu 1 singur șurub pe contrapiesă, șurub hexagonal cu cap SW10, cu șliț drept și în cruce Recomandată pentru montaj în interior și exterior Se recomandă montarea unei contrapiese

11-12 N

St Oțel

FT = zincat prin imersie

Date de bază

Număr articol	1187020
Tip	BS-N1-M-28 FT
Denumirea 1	Brida U 2056
Producător	OBO
Dimensiune	22-28mm
Material	Oțel
Suprafaţă	= zincat prin imersie
Standard suprafață	DIN EN ISO 1461
Cea mai mică unitate de vânzare VK	100
Unitate de măsură pentru cantităţi	Bucată
Greutate	4,9 kg
Unitate de măsură	kg/100 buc.
Amprenta CO2 (GWP) de la leagăn la poartă	0,1425 kg CO2e / 1 Bucată

Fișă tehnică

Bridă U 2056 cu picior N, simplă, contrapiesă metalică, FT

Număr articol: 1187020

Dimensiuni

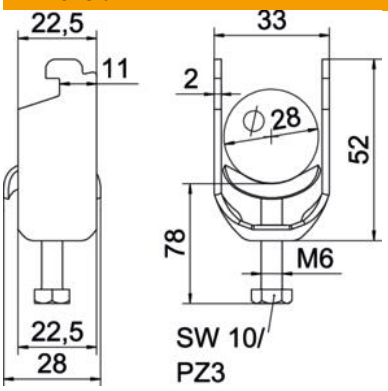

Lungime	22,5 mm
Lăţimea	33 mm
Înălţime	52 mm
Grosimea tablei	2 mm
Dimensiune A	22,5 mm
Dimensiune B	33 mm
Dimensiune C	28 mm
Dimensiune G (mm)	M6
Dimensiunea H	52 mm
Dimensiune L	34 mm
Dimensiune t	2 mm

Date tehnice

Număr de cabluri/ţevi	1
pentru diametru al țevii max.	28 mm
pentru diametru al țevii min.	22 mm
pentru șine cu dimensiunea fantei (cu interval) max.	12 mm
pentru șine cu dimensiunea fantei (cu interval) min.	11 mm
Filet	M6
fără halogeni	da
Lungimea dimensiunii exterioare	28 mm
Tensiune de strângere max.	3 Nm
Cu piesă metalică	da
Tip de montaj	Şină profilată
Dimensiune decupare	10 mm
Domeniu de prindere D max.	28 mm
Domeniu de prindere D min.	22 mm
Suprafață suplimentară	zincat termic
Material suplimentar	Oţel
Cu contrapiesă	nu
Materialul piesei	Oțel