Fișă tehnică

Clemă de distanţare 732 FT

Număr articol: 1362360

Clemă pentru montajul tevilor și cablurilor pe perete, tavan și pardoseală. Cu capac. Montaj cu filet interior. Suprafață G și FT de la dimensiunea de 20 recomandată pentru montajul cu dispozitiv de bătut cuie sau bolturi.

Aprobat pentru mentinerea în functiune conform DIN 4102 Partea 12 și E 30 până la E 90.

E30 E60 E90

St Oţel

FT = zincat prin imersie

Date de bază

Număr articol	1362360
Tip	ASG 732 10 FT
Denumirea 1	Colier de distantare
Denumirea 2	cu conectare filetata M6
Producător	OBO
Dimensiune	8-10mm
Material	Oţel
Suprafaţă	= zincat prin imersie
Standard suprafață	DIN EN ISO 1461
Cea mai mică unitate de vânzare VK	25
Unitate de măsură pentru cantităţi	Bucată
Greutate	1,585 kg
Unitate de măsură	kg/100 buc.
Amprenta CO2 (GWP) de la leagăn la poartă	0,053 kg CO2e / 1 Bucată

Fișă tehnică

Clemă de distanţare 732 FT

Număr articol: 1362360

Dimensiuni

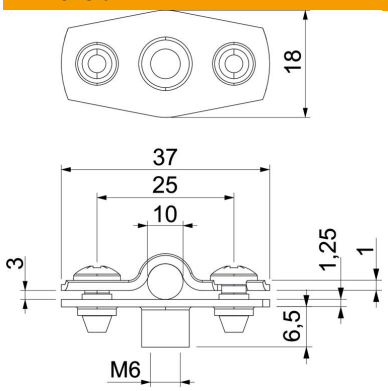

Dimensiune A	37 mm
Dimensiune B	25 mm
Dimensiune b	18 mm
Dimensiune D	10 mm
Dimensiune d max.	10 mm
Dimensiune d min.	8 mm
Dimensiune H1	6,5 mm
Dimensiune t1 (mm)	1
Dimensiune t2 (mm)	1,25
Dimensiune x	3 mm

Date tehnice

Distanţa la perete	da
Număr de cabluri/ţevi	1
Variantă	închis
Mod de fixare	Racord filetat
Menținerea în funcțiune	da
pentru diametru	8 - 10
fără halogeni	da
Căptușit cu material plastic	nu
Grosime material	1,25 mm
Domeniu de prindere D max.	10 mm
Domeniu de prindere D min.	8 mm
rezistent la radiaţii ultraviolete	da