Fișă tehnică

Clemă de distanţare 732 A2

Număr articol: 1362642

Clemă pentru montajul tevilor și cablurilor pe perete, tavan și pardoseală. Cu capac. Montaj cu filet interior. Suprafață G și FT de la dimensiunea de 20 recomandată pentru montajul cu dispozitiv de bătut cuie sau bolturi.

Aprobat pentru mentinerea în functiune conform DIN 4102 Partea 12 și E 30 până la E 90.

E30 E60 E90

A2 Oţel superior, inoxidabil 1.4310

Date de bază

Număr articol	1362642
Tip	ASG 732 36 A2
Denumirea 1	Colier de distantare
Denumirea 2	cu conectare filetata M6
Producător	OBO
Dimensiune	30-36mm
Material	Oţel superior, inoxidabil 1.4307
Cea mai mică unitate de vânzare VK	20
Unitate de măsură pentru cantităţi	Bucată
Greutate	3,728 kg
Unitate de măsură	kg/100 buc.
Amprenta CO2 (GWP) de la leagăn la poartă	0,3006 kg CO2e / 1 Bucată

Fișă tehnică

Clemă de distanţare 732 A2

Număr articol: 1362642

Dimensiuni

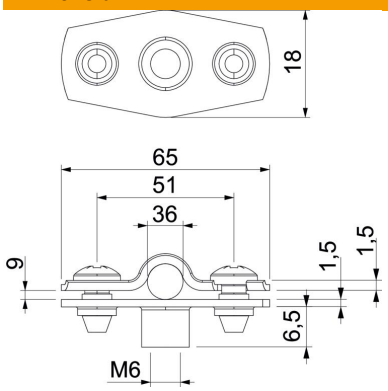

Dimensiune A	65 mm
Dimensiune B	51 mm
Dimensiune b	18 mm
Dimensiune D	36 mm
Dimensiune d max.	36 mm
Dimensiune d min.	30 mm
Dimensiune H1	12 mm
Dimensiune t1 (mm)	1,5
Dimensiune t2 (mm)	1,5
Dimensiune x	9 mm

Date tehnice

Distanţa la perete	da
Număr de cabluri/ţevi	1
Variantă	închis
Menținerea în funcțiune	da
pentru diametru	30 - 36
fără halogeni	da
Căptușit cu material plastic	nu
Grosime material	1,5 mm
Domeniu de prindere D max.	36 mm
Domeniu de prindere D min.	30 mm
rezistent la radiaţii ultraviolete	da