Fișă tehnică

Clemă de distanţare 733 ALU

Număr articol: 1362834

Clemă pentru montajul tevilor și cablurilor pe perete, tavan și pardoseală. Cu capac. Fixare cu ajutorul slotului. De la dimensiunea de 20 recomandată pentru montajul cu dispozitiv de bătut cuie sau bolturi.

Aprobat pentru mentinerea în functiune conform DIN 4102 Partea 12 și E 30 până la E 90 (exceptie ALU).

Alu Aluminiu

Date de bază

Număr articol	1362834
Tip	ASL 733 53 ALU
Denumirea 1	Colier de distantare
Denumirea 2	cu perforatie lunga
Producător	OBO
Dimensiune	44-53mm
Material	Aluminiu
Cea mai mică unitate de vânzare VK	20
Unitate de măsură pentru cantităţi	Bucată
Greutate	2,537 kg
Unitate de măsură	kg/100 buc.
Amprenta CO2 (GWP) de la leagăn la poartă	0,3704 kg CO2e / 1 Bucată

Fișă tehnică

Clemă de distanţare 733 ALU

Număr articol: 1362834

Dimensiuni

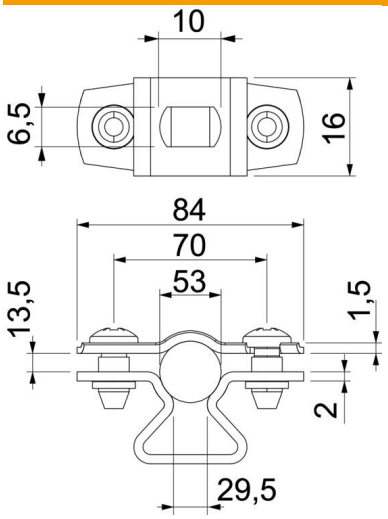

Dimensiune A	84 mm
Dimensiune B	70 mm
Dimensiune b	16 mm
Dimensiune D	53 mm
Dimensiune d max.	53 mm
Dimensiune d min.	44 mm
Dimensiune L	10 mm
Dimensiune s	29,5 mm
Dimensiune t1 (mm)	1,5
Dimensiune t2 (mm)	2
Dimensiune x	13,5 mm

Date tehnice

Distanţa la perete	da
Număr de cabluri/ţevi	1
Variantă	închis
Mod de fixare	Gaură şurub
pentru diametru	44 - 53
fără halogeni	da
Căptușit cu material plastic	nu
Grosime material	1,5 mm
Domeniu de prindere D max.	53 mm
Domeniu de prindere D min.	44 mm
rezistent la radiaţii ultraviolete	da