Fişă tehnică

Doză de derivaţie A 14

Număr articol: 2000386

Grad de protecţie IP55, tensiune nominală 690 V, secţiune transversală nominală 2,5 mm², 8 intrări pentru diametrul cablului 5-14 mm

8 intrări pentru cabluri cu diametrul de 5-11 mm.

Capac cu cleme.

Dimensiuni: 100 x 100 x 40 mm

Dimensiuni interioare clare: 90 x 90 x 35 mm

1 instrument de decuplare pentru fiecare 10 doze

650° HALOGEN FREE IK 07 IP 55 2,5 mm² 16 690 V

PE Polietilenă

Date de bază

Număr articol	2000386
Tip	A 14 HF RO
Denumirea 1	Doza de derivatie
Producător	OBO
Dimensiune	100x100x38
Culoare	roşu
Material	Polietilenă
Cea mai mică unitate de vânzare VK	10
Unitate de măsură pentru cantităţi	Bucată
Greutate	5,855 kg
Unitatea de măsură a masei	kg/100 buc.
Amprenta CO2 (GWP) de la leagăn la poartă	0,1559 kg CO2e / 1 Bucată

Fişă tehnică

Doză de derivaţie A 14

Număr articol: 2000386

Dimensiuni

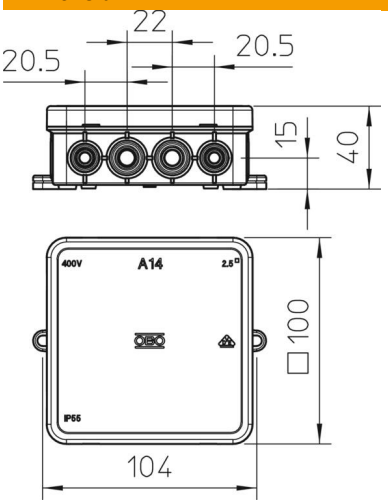

Lungime	100 mm
Lăţimea	100 mm
Înălţime	40 mm

Date tehnice

Înşiruibil	da
Număr de introduceri	16
Tip de intrare	Cablu
Tip de intrare	Cablu
Tip de trecere prin carcasă	Ştanţare prealabilă
Tensiunea de izolație măsurată Vi	690 V
la echipare	fără
Capac	opac
Fixarea capacului	cu oprire
Introducere prin partea inferioară	nu
Intrări	8 intrări pentru cabluri cu diametru 5-14 mm 8 intrări pentru cabluri cu diametru 5-11 mm
Execuţie verificată în caz de explozie	nu
ignifug	conform VDE 0471/DIN 695 partea 2-1, temperatură de verificare 650 °C
Formă	pătrat
Menținerea în funcțiune	fără
Pentru zona Ex	fără
pentru zone Ex cu gaz	fără
pentru zone Ex cu praf	fără
fără halogeni	da
Dimensiuni interioare nete	90x90x35 mm
Tensiune Secțiunea conductorului	2,5 mm²
Cu ecranare	nu
Cu capac	da
Montaj în pământ	nu
Montaj sub apă	nu
Tip de montaj	Montaj pe perete/tavan
Secțiune transversală nominală min.	2,5 mm²

Fișă tehnică

Doză de derivaţie A 14

Număr articol: 2000386

Date tehnice

Tensiune nominală	690 V
Plombat	nu
Conform ROHS	da
Tip de protecţie	IP55
Interval de temperatură aplicabil max.	45 °C
Interval de temperatură aplicabil min.	-5 °C
Capac transparent	nu
Fabricat prin turnare	nu
Compoziția de turnare inclusă	nu
Rezistenţă la intemperii	nu
Variantă capac cutie de derivație pentru cabluri	Capac orb