# Fișă tehnică

## Presetupă divizibilă, insertie de etanşare, 1 cablu, gri deschis

## Număr articol: 2024942

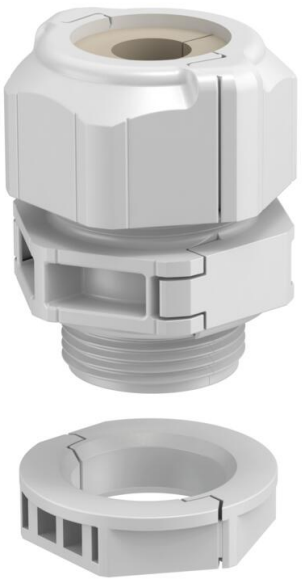

Sistemul V-TEC TB.. asigură, la fel ca toate presetupele V-TEC, o etanşare sigură a cablului. Instalarea de cabluri preasamblate sau linii funcționale, de exemplu, este rapidă și ușoară datorită presetupei divizibile.

V-TEC TB imbatabilă ca „presetupă de reparatie“, se poate instala fără demontarea cablurilor premontate şi fără întreruperea productiei aflate în desfăşurare.

Diferitele inserții de etanșare permit o etanșare a cablului de diferite diametre ale cablului în funcție de inserția de etanșare selectată. Ca instrument auxiliar ideal, se oferă cleştele depărtător cu ajutorul căruia se poate deschide insertia de etanşare. Astfel pozarea cablului individual este simplă şi rapidă.

Setul constă dintr-o priză intermediară, o piuliță de capac și o garnitură, piulița de blocare este, desigur, inclusă și în livrare.

HALOGEN FREE | 650° | UV RESISTANT | CE | RoHS conform | UKCA | IP 67 | M | M20

PC Policarbonat

## Date de bază

| | |
|---|---|
| Număr articol | 2024942 |
| Tip | V-TEC TB20 06-08 |
| Denumirea 1 | Presetupa, cuplabila |
| Denumirea 2 | element etansare, 1 cablu |
| Producător | OBO |
| Dimensiune | M20 |
| Culoare | gri deschis |
| Material | Policarbonat |
| Cea mai mică unitate de vânzare VK | 5 |
| Unitate de măsură pentru cantităţi | Bucată |
| Greutate | 2,133 kg |
| Unitate de măsură | kg/100 buc. |
| Amprenta CO2 (GWP) de la leagăn la poartă | 0,0993 kg CO2e / 1 Bucată |

# Fișă tehnică

## Presetupă divizibilă, insertie de etanşare, 1 cablu, gri deschis

## Număr articol: 2024942

### Dimensiuni

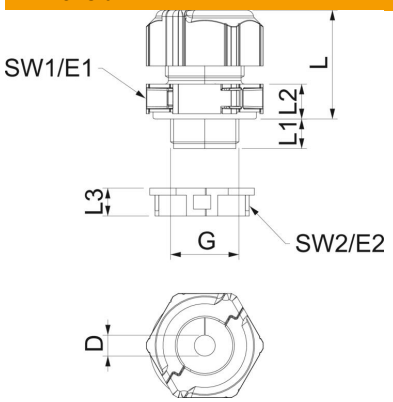


| | |
|---|---|
| Lungime | 30 mm |
| Lăţimea | 29 mm |
| Înălţime | 40 mm |
| Dimensiune D | 8 mm |
| Dimensiune E1 (mm) | 33,5 mm |
| Dimensiune E2 | 30 mm |
| Dimensiune G | M20x1,5 mm |
| Dimensiune L | 30 mm |
| L max. | 30,5 mm |
| L min. | 24,5 mm |
| Dimensiune L1 | 10 mm |
| Dimensiune L2 | 8,5 mm |
| Dimensiune L3 | 8 mm |

### Date tehnice

| | |
|---|---|
| Numărul perforaţiilor | 1 |
| Tip de etanşare | Inel de etanşare |
| Variantă | drept |
| Protecţie la îndoire | nu |
| Domeniu de etanșeitate D max. | 8 mm |
| Domeniu de etanșeitate D min. | 6 mm |
| cu protecţie la explozie | nu |
| Presetupe pentru cabluri plate | nu |
| ignifug | conform VDE 0471/DIN 695 partea 2-1, temperatură de verificare 650 °C |
| Pentru zona Ex | fără |
| pentru zone Ex cu gaz | fără |
| pentru zone Ex cu praf | fără |
| Filet | M20 x 1,5 |
| Tip de filet | metric |
| Lungime filet | 10 mm |
| Dimensiunea filetului | 20 |
| Pasul filetului | 1,5 mm |
| Ranforsat cu fibră de sticlă | nu |
| fără halogeni | da |
| Cuplu instabil | 2 Nm |
| Etanşare multiplă | nu |
| Cu contrapiuliţă | da |
| Rezistenţă la şoc | da |
| Dimensiune cheie 1 | 30 mm |
| Dimensiune cheie 2 | 27 mm |
| Tip de protecţie | IP67 |
| Presetupă secționată | da |
| Interval de temperatură aplicabil max. | 80 °C |
| Interval de temperatură aplicabil min. | -20 °C |
| Posibilitate de descărcare de tracţiune | nu |