Fișă tehnică

Mufă teavă din otel zincat prin imersie, fără filet

Număr articol: 2046625

Piesă accesorie: mufă care se introduce pentru îmbinările dintre ţevile pentru instalaţia electrică. Cu perete interior debavurat.

E30 E90

St Oţel

FT = zincat prin imersie

Date de bază

Număr articol	2046625
Tip	SV50W FT
Denumirea 1	Mufa cu infigere Stapa
Denumirea 2	fara filet
Producător	OBO
Dimensiune	Ø50mm
Material	Oţel
Suprafaţă	= zincat prin imersie
Standard suprafață	DIN EN ISO 1461
Cea mai mică unitate de vânzare VK	10
Unitate de măsură pentru cantităţi	Bucată
Greutate	22 kg
Unitatea de măsură a masei	kg/100 buc.
Amprenta CO2 (GWP) de la leagăn la poartă	0,5613 kg CO2e / 1 Bucată

Fișă tehnică

Mufă teavă din otel zincat prin imersie, fără filet

Număr articol: 2046625

Dimensiuni

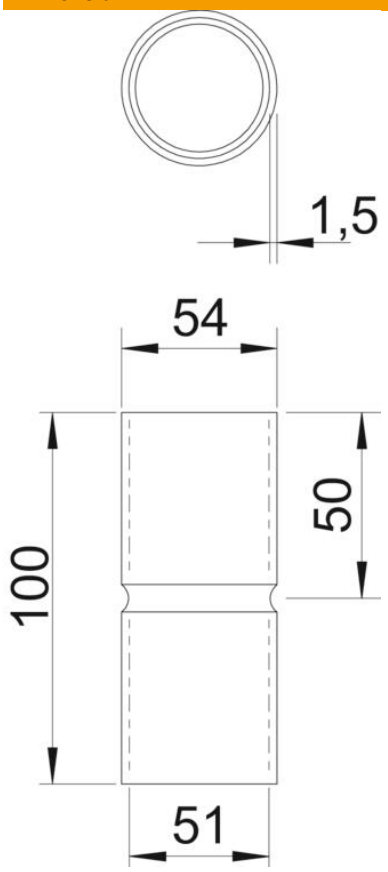

Lungime	100 mm
Dimensiune D	54 mm
Dimensiune d	51 mm
Dimensiune L	100 mm
Dimensiune l	50 mm
Dimensiune m (mm)	M50
Dimensiune t	1,5 mm

Date tehnice

Variantă	Înfigere
pentru diametrul ţevii	50 mm
Dimensiune	50
fără halogeni	da
Cu deschidere de inspectare şi capac	nu
Suprafață șlefuită	nu
Suprafață polizată	nu
Conform ROHS	da
Interval de temperatură aplicabil max.	400 °C
Interval de temperatură aplicabil min.	-45 °C
Două părţi	nu