Fişă tehnică

Cot ţeavă din oţel inox V4A

Număr articol: 2046761

Accesoriu: cot 90° cu mufă turnată, pentru tevi pentru instalatii electrice conform EN 61386-1. Cu perete interior debavurat.

E30 E90

A4 Oţel superior, inoxidabil

2B luminos, reprelucrat

Date de bază

Număr articol	2046761
Tip	SB20W A4
Denumirea 1	Cot teava din inox
Denumirea 2	fara filet
Producător	OBO
Dimensiune	Ø20mm
Material	Oţel superior, inoxidabil 1.4571
Suprafaţă Standard suprafață	luminos, reprelucrat
Cea mai mică unitate de vânzare VK	10
Unitate de măsură pentru cantităţi	Bucată
Greutate	13,3 kg
Unitatea de măsură a masei	kg/100 buc.
Amprenta CO2 (GWP) de la leagăn la poartă	0,719 kg CO2e / 1 Bucată

Fișă tehnică

Cot ţeavă din oţel inox V4A

Număr articol: 2046761

Dimensiuni

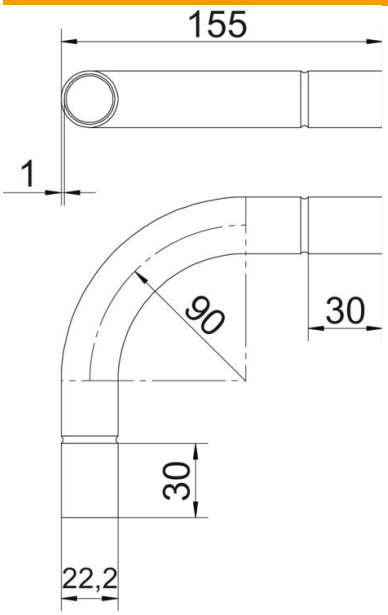

Dimensiune A	30 mm
Dimensiune B	155 mm
Dimensiune D	22,2 mm
Dimensiune d	20,2 mm
Dimensiune l	30 mm
Dimensiune m (mm)	M20
Dimensiune R	90 mm
Dimensiune t	1 mm

Date tehnice

Variantă	Înfigere
Flexibil	nu
pentru diametru nominal de țeavă	20 mm
fără halogeni	nu
Cu deschidere de inspectare şi capac	nu
Cu mufă	da
Suprafață șlefuită	da
Suprafață polizată	nu
Conform ROHS	da
Interval de temperatură aplicabil max.	400 °C
Interval de temperatură aplicabil min.	-45 °C
Unghi al cotului	90 °
Două părţi	nu