Fișă tehnică

Mufă otel inoxidabil V4A

Număr articol: 2046771

Piesă accesorie: mufă care se introduce pentru îmbinările dintre ţevile pentru instalaţia electrică. Cu perete interior debavurat.

E30 E90

A4 Oţel superior, inoxidabil

2B luminos, reprelucrat

Date de bază

Număr articol	2046771
Tip	SV20W A4
Denumirea 1	Mufa de legatura inox
Denumirea 2	fara filet
Producător	OBO
Dimensiune	Ø20mm
Material	Oţel superior, inoxidabil 1.4571
Suprafaţă Standard suprafață	luminos, reprelucrat
Cea mai mică unitate de vânzare VK	15
Unitate de măsură pentru cantităţi	Bucată
Greutate	3,2 kg
Unitatea de măsură a masei	kg/100 buc.
Amprenta CO2 (GWP) de la leagăn la poartă	0,1839 kg CO2e / 1 Bucată

Fișă tehnică

Mufă otel inoxidabil V4A

Număr articol: 2046771

Dimensiuni

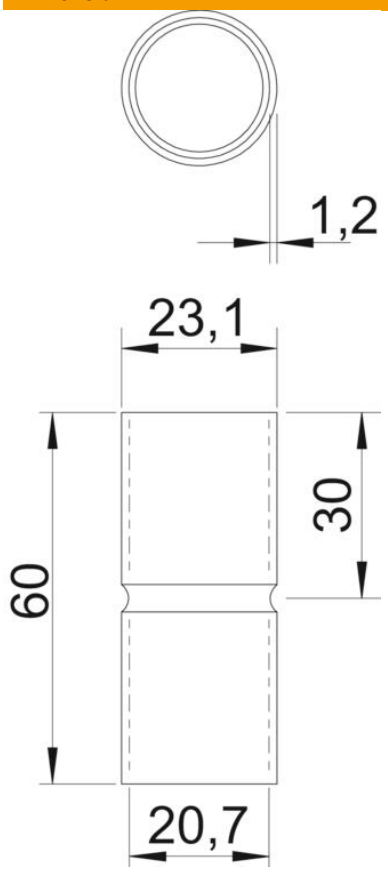

Lungime	60 mm
Dimensiune D	22,2 mm
Dimensiune d	20,2 mm
Dimensiune L	60 mm
Dimensiune l	30 mm
Dimensiune m (mm)	M20
Dimensiune t	1 mm

Date tehnice

Variantă	Înfigere
pentru diametrul ţevii	20 mm
Dimensiune	20
fără halogeni	da
Cu deschidere de inspectare şi capac	nu
Suprafață șlefuită	da
Suprafață polizată	nu
Conform ROHS	da
Interval de temperatură aplicabil max.	400 °C
Interval de temperatură aplicabil min.	-45 °C
Două părţi	nu