Fișă tehnică

Cleme şir, gri deschis

Număr articol: 2250438

Bridă universală pentru fixarea individuală a cablurilor şi ţevilor, bridele pot fi racordate una sub cealaltă indiferent de mărime, cu bază pentru lipire, cu perforaţie longitudinală, pentru deşurubare pe filet M6.

Pentru a lipi clemele din poliamidă pe zidărie și beton, folositi adezivul Impu-Fix, tip 509.

*Dimensiunea 3-7 nu este adecvată pentru dispozitivul pentru cuie.

PA Poliamidă

Date de bază

Număr articol	2250438
Tip	2037 27-43 LGR
Denumirea 1	Cleme sir cu apasare
Producător	OBO
Dimensiune	27-43mm
Culoare	gri deschis; RAL 7035
Material	Poliamidă
Cea mai mică unitate de vânzare VK	25
Unitate de măsură pentru cantităţi	Bucată
Greutate	1,615 kg
Unitate de măsură	kg/100 buc.
Amprenta CO2 (GWP) de la leagăn la poartă	0,0764 kg COe / 1 Bucată

Fișă tehnică

Cleme şir, gri deschis

Număr articol: 2250438

Dimensiuni

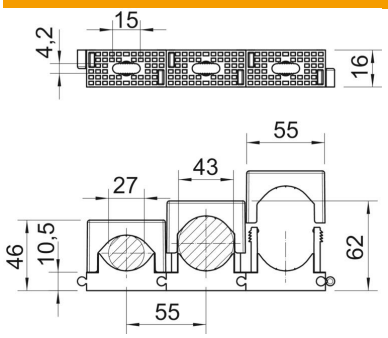

Dimensiune A	55 mm
Dimensiune d max.	43 mm
Dimensiune d min.	27 mm
Dimensiune F	15 mm
Dimensiune H1	10,5 mm
Dimensiune H2	46 mm
Dimensiune H3	62 mm

Date tehnice

Înşiruibil	da
Număr de cabluri/ţevi	1
Mod de fixare	Gaură şurub
fără halogeni	da
Sistem de blocare	da
Rezistenţă la şoc	nu
Domeniu de prindere D max.	43 mm
Domeniu de prindere D min.	27 mm