Fișă tehnică

Bridă de legătură pentru electrod de împământare, universal A4

Număr articol: 5001633

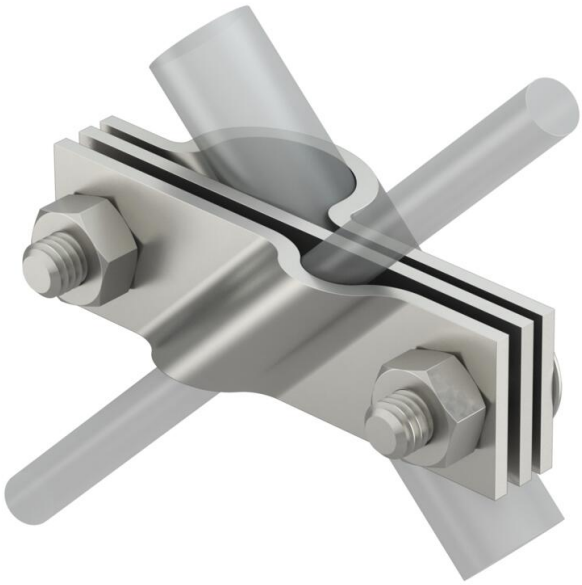

- îndeplinește cerintele VDE 0185-305-3 (IEC/ EN 62305-3)
- potrivit pentru conectarea conductorilor rotunzi Rd 8-10 respectiv platbandei până la FL 40
- cu placă intermediară
- montaj cu 2 şuruburi cu cap hexagonal M10 x 30 şi 2 piuliţe hexagonale M10

A4 Oţel inoxidabil

Date de bază

Număr articol	5001633
Tip	2760 20 V4A
Denumirea 1	Brida de cuplare
Denumirea 2	pentru sufa rotunda
Producător	OBO
Dimensiune	20mm
Material	Oţel inoxidabil 1.4404
Cea mai mică unitate de vânzare VK	5
Unitate de măsură pentru cantităţi	Bucată
Greutate	32,4 kg
Unitatea de măsură a masei	kg/100 buc.
Amprenta CO2 (GWP) de la leagăn la poartă	1,609 kg CO2e / 1 Bucată

Fișă tehnică

Bridă de legătură pentru electrod de împământare, universal A4

Număr articol: 5001633

Dimensiuni

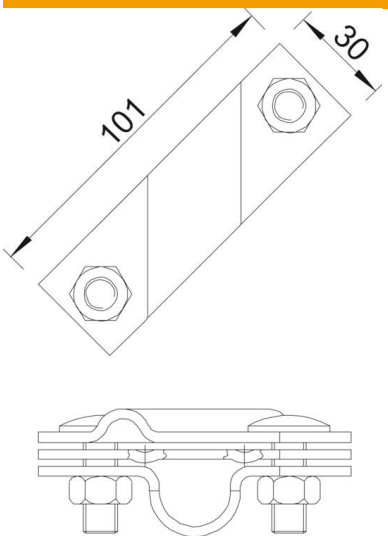

Dimensiune A	101 mm

Date tehnice

Formă constructivă	Bridă de legătură
Diametrul conexiunii de împământare	20 mm
pentru electrozi de adâncime	20 mm
Recomandat pentru diametrul conductorului rotund max.	10 mm
Recomandat pentru diametrul conductorului rotund min.	8 mm
ajustaj	Rd 8-10/FL40 mm
Conform ROHS	da
Placă intermediară	nu
Domeniu de prindere max.	10 mm
Domeniu de prindere min.	8 mm