Fișă tehnică

Suport conductor cu parte superioară culisantă

Număr articol: 5229383

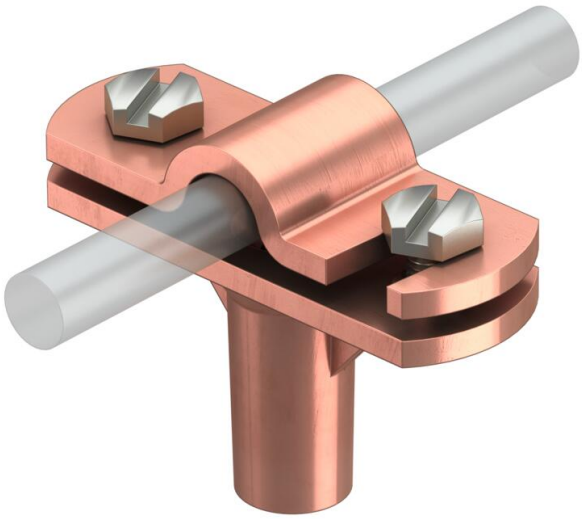

- cu filet interior (G)
- parte superioară culisantă pentru montaj rapid
- parte superioară montată cu 2 şuruburi cu cap hexagonal
- înălţime de montaj 30 mm

Zn Turnarea zincului sub presiune

Cu cuprat

Date de bază

Număr articol	5229383
Tip	168 DIN-K-M8
Denumirea 1	Suport conductor
Denumirea 2	pentru conductor rotund
Producător	OBO
Dimensiune	8-10mm
Material	Zinc turnat sub presiune
Suprafaţă Standard suprafață	cuprat
Cea mai mică unitate de vânzare VK	20
Unitate de măsură pentru cantităţi	Bucată
Greutate	7,196 kg
Unitatea de măsură a masei	kg/100 buc.
Amprenta CO2 (GWP) de la leagăn la poartă	0,1641 kg CO2e / 1 Bucată

Fișă tehnică

Suport conductor cu parte superioară culisantă

Număr articol: 5229383

Dimensiuni

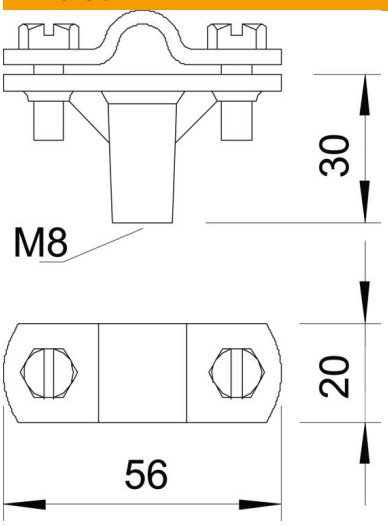

Lungime	56 mm

Date tehnice

Tip de fixare al suportului	Perforaţie cu filet M
Tip de fixare al conductorului	cu clemă cu filet
Montaj în domeniul Ex	da
Filet	M8
Filet metric	8
Variantă izolată rezistentă la tensiuni înalte	nu
Dimensiunile conductorilor	8-10 mm rotund
Înălţime de montaj	30 mm
ajustaj	Rd 8-10 mm
Conform ROHS	da
Materialul suportului	Zinc turnat sub presiune
Materialul pieselor inferioare	Zinc turnat sub presiune
Materialul barei	Zinc turnat sub presiune