Fișă tehnică

Conductor de coborâre isCon® negru

Număr articol: 5408004

Informaţii privind pozarea conductorului OBO isCon® puteţi găsi în instrucţiunile de montaj.

- conductor de coborâre izolat şi rezistent la tensiuni înalte
- fără alunecare
- protecţie mecanică suplimentară (manta de protecţie neagră)
- pentru menţinerea distanţei de separaţie conform IEC 62305 (VDE 0185-305-3)
- testat conform IEC/EN 62561-1 (VDE 0185-561-1) cu H1/150 kA
- distanţă echivalentă de separaţie s ≤ 0,75 m în aer şi ≤ 1,5 m (material solid)
- testat conform IEC TS 62561-8 (VDE V 0185-561-8)
- fără halogeni
- încărcare 4,3 kWh/m
- poate fi folosit în medii cu risc la explozie zona EX 1/2 şi 21/22
  a se ţine cont de instrucţiunile de montaj

Date de bază

Număr articol	5408004
Tip	isCon Pro+ 75 SW
Denumirea 1	Conductor izolat
Denumirea 2	rola 100m
Producător	OBO
Dimensiune	Ø23mm
Culoare	negru
Cea mai mică unitate de vânzare VK	100
Unitate de măsură pentru cantităţi	Metru
Greutate	69,4 kg
Unitatea de măsură a masei	kg/100 m

Fișă tehnică

Conductor de coborâre isCon® negru

Număr articol: 5408004

Dimensiuni

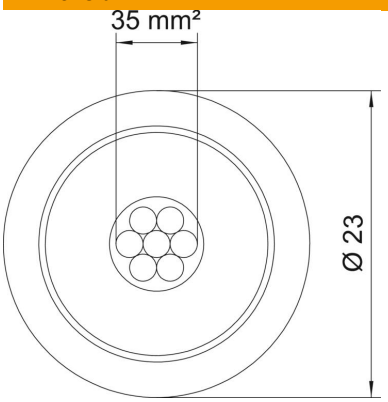

Lungime	100.000 mm

Date tehnice

Număr de conductori	7
Variantă izolată rezistentă la tensiuni înalte	da
Inel normal (cca. m)	100
Length tolerance ±	5 %
Secţiune transversală	35 mm²
Conform ROHS	da
Material	altele
Material manta	EVA
distanță de separație echivalentă s(e)/m (în aer)	0,75