Fișă tehnică

Jgheab din sârmă GR-Magic® 35 A2

Număr articol: 6000055

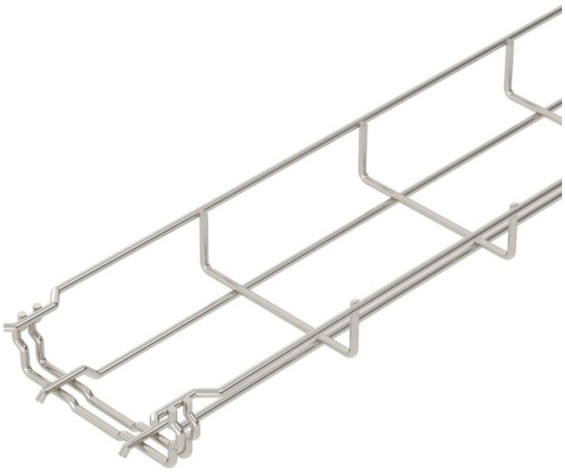

Jgheab din sârmă cu piesă de îmbinare, înălţime 35 mm.

Jgheaburile din sârmă nu necesită piese de îmbinare; ele se cuplează direct. Lăţimea ochiurilor este de 50 x 100 mm (excepţie GRM 35/50 = 20 x 100 mm). Atenuare magnetică datorată ecranării fără capac 15 dB, cu capac 25 dB.

A2	Oţel superior, inoxidabil
2B	luminos, reprelucrat

Date de bază

Număr articol	6000055
Tip	GRM 35 100 A2
Denumirea 1	Jgheab din sarma GRM
Producător	OBO
Dimensiune	35x100x3000
Culoare	oţel inoxidabil
Material	Oţel superior, inoxidabil 1.4307
Suprafaţă Standard suprafață	luminos, reprelucrat
Cea mai mică unitate de vânzare VK	3
Unitate de măsură pentru cantităţi	Metru
Greutate	49 kg
Unitatea de măsură a masei	kg/100 m
Amprenta CO2 (GWP) de la leagăn la poartă	2,5382 kg CO2e / 1 Metru

Fișă tehnică

Jgheab din sârmă GR-Magic® 35 A2

Număr articol: 6000055

Dimensiuni

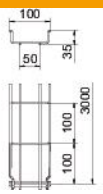

Lungime	3.000 mm
Lăţimea	100 mm
Lăţimea	4 in
Înălţime	35 mm
Înălţime	1 in
Dimensiune B	100 mm

Date tehnice

Execuţie legătură	piesă de legătură integrată
Tipul de strângere a sistemului de montaj	Pardoseală Tavan Montaj
Menținerea în funcțiune	nu
Perete despărțitor integrat	fără
Secţiune utilă	23 cm²
Secţiune utilă	3500 mm²
Formă profil	în formă U
Conform ROHS	da
Oțel inoxidabil, băițuit	da
Conector fără șuruburi	da
Variantă pentru încărcări mari	nu
Tip test de încărcare conform IEC 61537	Tip II
Tip de conector pentru sistemul de susținere a cablurilor	Fixare prin clipsare

Fișă tehnică

Jgheab din sârmă GR-Magic® 35 A2

Număr articol: 6000055

Încărcare

distanțe de sprijin utilizabile min.	1 m
distanțe de sprijin utilizabile max.	2 m
Distanţa dintre reazeme 1,0 m	0,25 kN/m
Distanţa dintre reazeme 1,5m	0,11 kN/m
Distanţa dintre reazeme 2,0m	0,1 kN/m

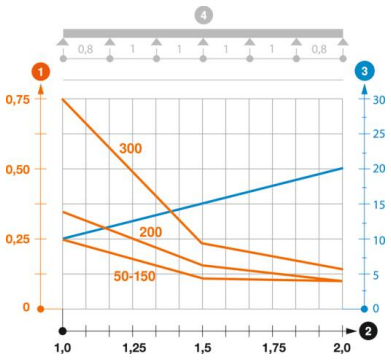

Diagramă încărcare jgheab din sârmă GR-Magic tip GRM 35

1. Încărcare admisibilă a jgheabului/podului vertical de cabluri în kN/m, fără greutatea unui om
2. Lăţime între reazeme în m
3. Săgeată lonjeron, în mm la kN/m admişi
4. Schema de încărcare la procedeul de efectuare a probelor

— Curbă de încărcare cu lăţimea jgheabului/podului de cabluri în mm

— Curba săgeţii lonjeronului în funcţie de distanţa între reazeme