Fișă tehnică

Jgheab din sârmă GR-Magic® 55 FT

Număr articol: 6001415

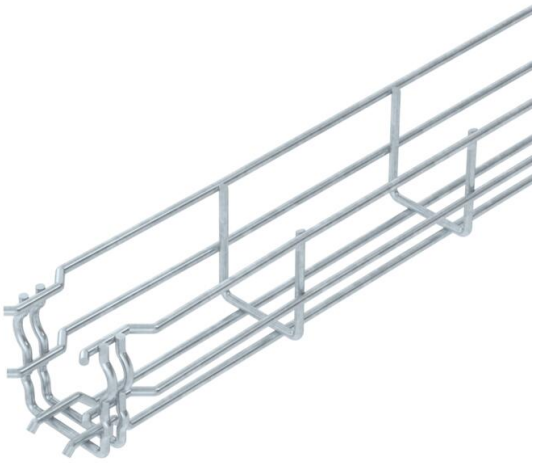

Jgheab din sârmă cu piesă de legătură profilată, cu înălţimea de 55 mm. Jgheaburile din sârmă nu necesită piese de îmbinare; ele se cuplează direct. Lăţimea ochiurilor este de 50 x 100 mm (excepţie GRM 55/50 = 20 x 100 mm). Atenuare magnetică datorată ecranării fără capac 15 dB, cu capac 25 dB. Puteti găsi informatii detaliate cu privire la clasificarea UL în certificarea respectivă.

E30 E60 E90

St Oţel

FT = zincat prin imersie

Date de bază

Număr articol	6001415
Tip	GRM 55 50 FT
Denumirea 1	Jgheab din sarma GRM
Producător	OBO
Dimensiune	55x50x3000
Culoare	zinc
Material	Oţel
Suprafaţă	= zincat prin imersie
Standard suprafață	DIN EN ISO 1461
Cea mai mică unitate de vânzare VK	3
Unitate de măsură pentru cantităţi	Metru
Greutate	72,333 kg
Unitatea de măsură a masei	kg/100 m
Amprenta CO2 (GWP) de la leagăn la poartă	1,4752 kg CO2e / 1 Metru

Fișă tehnică

Jgheab din sârmă GR-Magic® 55 FT

Număr articol: 6001415

Dimensiuni

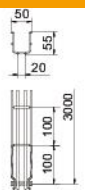

Lungime	3.000 mm
Lăţimea	50 mm
Lăţimea	1,97 in
Înălţime	55 mm
Înălţime	2,17 in
Dimensiune B	52 mm
Dimensiunea H	58 mm

Date tehnice

Execuţie legătură	piesă de legătură integrată
Tipul de strângere a sistemului de montaj	Pardoseală Tavan Montaj
Menținerea în funcțiune	da
Perete despărțitor integrat	fără
Secţiune utilă	16 cm²
Secţiune utilă	1600 mm²
Formă profil	în formă U
Conform ROHS	da
Oțel inoxidabil, băițuit	nu
Conector fără șuruburi	da
Variantă pentru încărcări mari	nu
Tip test de încărcare conform IEC 61537	Tip II
Tip de conector pentru sistemul de susținere a cablurilor	Fixare prin clipsare

Fișă tehnică

Jgheab din sârmă GR-Magic® 55 FT

Număr articol: 6001415

Încărcare

distanțe de sprijin utilizabile min.	1 m
distanțe de sprijin utilizabile max.	2,5 m
Distanţa dintre reazeme 1,0 m	0,35 kN/m
Distanţa dintre reazeme 1,5m	0,2 kN/m
Distanţa dintre reazeme 2,0m	0,1 kN/m
Distanţa dintre reazeme 2,5m	0,1 kN/m

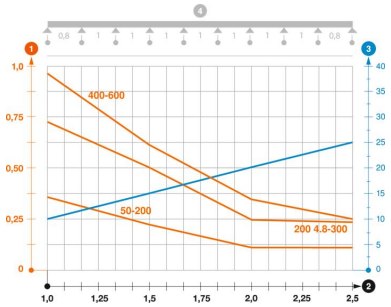

Diagramă încărcare jgheab din sârmă GR-Magic tip GRM 55

1. Încărcare admisibilă a jgheabului/podului vertical de cabluri în kN/m, fără greutatea unui om
2. Lăţime între reazeme în m
3. Săgeată lonjeron, în mm la kN/m admişi
4. Schema de încărcare la procedeul de efectuare a probelor

— Curbă de încărcare cu lăţimea jgheabului/podului de cabluri în mm

— Curba săgeţii lonjeronului în funcţie de distanţa între reazeme