Fișă tehnică

Jgheab din sârmă GR-Magic® 55 G

Număr articol: 6001446

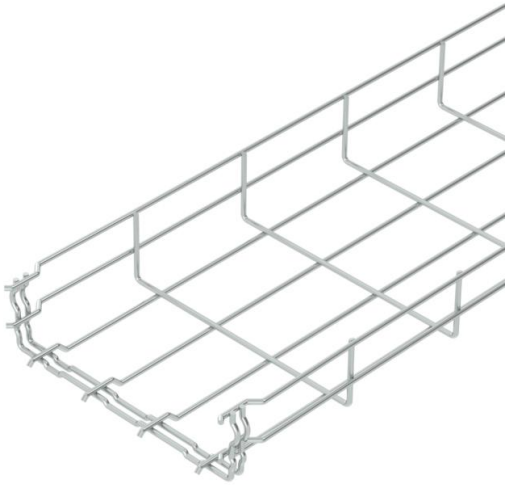

Jgheab din sârmă cu piesă de îmbinare, înălţimea laturilor de 55 mm.
Jgheaburile din sârmă nu necesită piese de îmbinare; ele se cuplează direct.
Lăţimea ochiurilor este de 50 x 100 mm (excepţie GRM 55/50 = 20 x 100 mm).

Geprüft für den Funtionserhalt nach DIN 4102 Teil 12 (Typ: GRM 55 200 4.8 G, GRM 55 300 G, GRM 55 400 G, Montageausführung und -parameter gemäß gültigem Prüfzeugniss).

Verificat pentru instalațiile suspendate de tavan rezistent la foc (Tip: GRM 55 100 G, GRM 55 200 G, GRM 55 300 G, GRM 55 400 G, lățimea jgheabului 100-400 mm, rezistent 30 min, montajul și parametrii conform rapoartelor de rezistenţă la foc).
Atenuare magnetică datorată ecranării fără capac 15 dB, cu capac 25 dB. Puteti găsi informatii detaliate cu privire la clasificarea UL în certificarea respectivă.

E30 E60 E90

St Oţel

G zincat galvanic

Date de bază

Număr articol	6001446
Tip	GRM 55 200 G
Denumirea 1	Jgheab din sarma GRM
Producător	OBO
Dimensiune	55x200x3000
Culoare	zinc
Material	Oţel
Suprafaţă	zincat galvanic
Standard suprafață	EN ISO 19598 / EN ISO 4042
Cea mai mică unitate de vânzare VK	3
Unitate de măsură pentru cantităţi	Metru
Greutate	100,667 kg
Unitate de măsură	kg/100 m
Amprenta CO2 (GWP) de la leagăn la poartă	1,8519 kg CO2e / 1 Metru

Fișă tehnică

Jgheab din sârmă GR-Magic® 55 G

Număr articol: 6001446

Dimensiuni

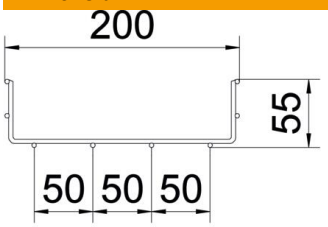

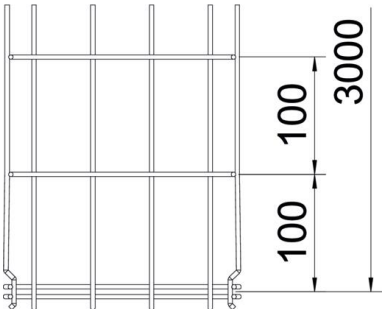

Lungime	3.000 mm
Lăţimea	200 mm
Lăţimea	7,87 in
Înălţime	55 mm
Înălţime	2,17 in
Dimensiune B	200 mm
Dimensiunea H	58 mm

Date tehnice

Execuţie legătură	piesă de legătură integrată
Tipul de strângere a sistemului de montaj	Pardoseală Tavan Montaj
Menținerea în funcțiune	da
Perete despărțitor integrat	fără
Secţiune utilă	87 cm²
Secţiune utilă	8700 mm²
Formă profil	în formă U
Oțel inoxidabil, băițuit	nu
Conector fără șuruburi	da
Variantă pentru încărcări mari	nu
Tip test de încărcare conform IEC 61537	Tip II
Tip de conector pentru sistemul de susținere a cablurilor	Fixare prin clipsare

Fișă tehnică

Jgheab din sârmă GR-Magic® 55 G

Număr articol: 6001446

Încărcare

distanțe de sprijin utilizabile min.	1 m
distanțe de sprijin utilizabile max.	2,5 m
Distanţa dintre reazeme 1,0 m	0,35 kN/m
Distanţa dintre reazeme 1,5m	0,2 kN/m
Distanţa dintre reazeme 2,0m	0,1 kN/m
Distanţa dintre reazeme 2,5m	0,1 kN/m

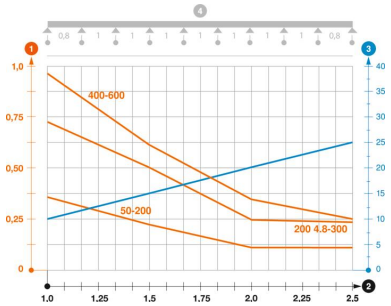

Diagramă încărcare jgheab din sârmă GR-Magic tip GRM 55

1. Încărcare admisibilă a jgheabului/podului vertical de cabluri în kN/m, fără greutatea unui om
2. Lăţime între reazeme în m
3. Săgeată lonjeron, în mm la kN/m admişi
4. Schema de încărcare la procedeul de efectuare a probelor

— Curbă de încărcare cu lăţimea jgheabului/podului de cabluri în mm

— Curba săgeţii lonjeronului în funcţie de distanţa între reazeme