Fișă tehnică

Pod de cabluri vertical SLL 60, încărcare medie, 6 m FS

Număr articol: 6010622

Pod vertical tip scară cu înălţimea de 60 mm cu traverse din profil C nituite. Montajul pe perete se realizează direct, sau prin intermediul suportului de perete tip WB 30/75. Dimensiunea fantei din traversă este de 18 mm, iar bridele adecvate sunt tip 2056U.

St Oţel

FS zincat în bandă

Date de bază

Număr articol	6010622
Tip	SLL 630 CPS 4 FS
Denumirea 1	Pod scara vertical pond mediu
Denumirea 2	cu traversa CPS
Producător	OBO
Dimensiune	60x300x6000
Culoare	zinc
Material	Oţel
Suprafaţă	zincat în bandă
Standard suprafață	DIN EN 10346
Cea mai mică unitate de vânzare VK	6
Unitate de măsură pentru cantităţi	Metru
Greutate	300,767 kg
Unitatea de măsură a masei	kg/100 m
Amprenta CO2 (GWP) de la leagăn la poartă	7,2073 kg CO2e / 1 Metru

Fișă tehnică

Pod de cabluri vertical SLL 60, încărcare medie, 6 m FS

Număr articol: 6010622

Dimensiuni

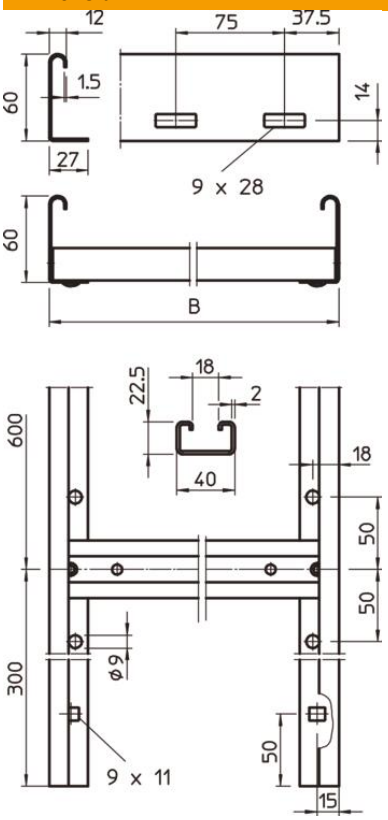

Lungime	6.000 mm
Lăţimea	300 mm
Înălţime	60 mm
Dimensiune B	300 mm
Dimensiunea fantei traversei	18,00

Date tehnice

Versiunea peretelui lateral	profil plat
Variantă traverse	Profil perforat
Menținerea în funcțiune	nu
Secţiune utilă	114 cm²
Conform ROHS	da
Oțel inoxidabil, băițuit	nu
Perforaţie laterală	da
Distanţa dintre traverse	600 mm
grosimea lonjeronului	1,5 mm