Fișă tehnică

Jgheab pentru cabluri RKS-Magic® 60 A4

Număr articol: 6047641

RKSM 60 = Sistem raţional de jgheaburi pentru cabluri Magic cu înălţimea laturilor de 60 mm. Lungimea utilizabilă a jgheabului pentru cabluri este de 3.000 mm.

Jgheabul este disponibil cu perforații laterale de 7x20 mm pentru instalarea suplimentară a legăturilor și pieselor de montaj.

Perforația pentru suspensia directă a tijei filetate are un diametru de 11 mm.
Echipotenţialul continuu este asigurat fără componente suplimentare.
Atenuare magnetică datorată ecranării fără capac 20 dB, cu capac 50 dB.
Jgheabul pentru cabluri este testat pentru menținerea în funcțiune conform DIN 4102 Partea 12 (lățimi 100-300 mm).

Varianta de montaj și parametrii corespund ceritificatelor valabile.

Puteți găsi informații suplimentare în catalogul - Sisteme de protecție la foc.

E30 E60 E90

A4 Oţel superior, inoxidabil

2B luminos, reprelucrat

Date de bază

Număr articol	6047641
Tip	RKSM 620 A4
Denumirea 1	Jgheab cabluri RKSM
Denumirea 2	Magic, cu legaturi rapide
Producător	OBO
Dimensiune	60x200x3050
Culoare	oţel inoxidabil
Material	Oţel superior, inoxidabil 1.4571
Suprafaţă Standard suprafață	luminos, reprelucrat
Cea mai mică unitate de vânzare VK	3
Unitate de măsură pentru cantităţi	Metru
Greutate	200,984 kg
Unitatea de măsură a masei	kg/100 m
Amprenta CO2 (GWP) de la leagăn la poartă	10,5826 kg CO2e / 1 Metru

Fișă tehnică

Jgheab pentru cabluri RKS-Magic® 60 A4

Număr articol: 6047641

Dimensiuni

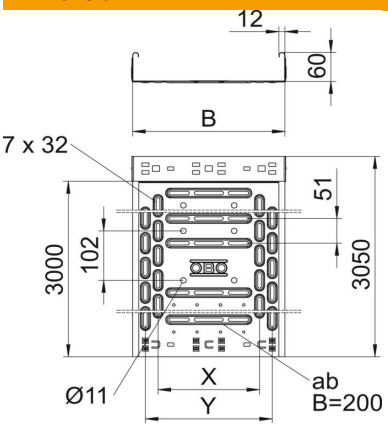

Lungime	3.050 mm
Lăţimea	200 mm
Înălţime	60 mm
Grosimea tablei	0,75 mm
Dimensiune B	200 mm
Dimensiune x	100 mm
Dimensiune y	150 mm

Date tehnice

Execuţie legătură	piesă de legătură integrată
Tipul de strângere a sistemului de montaj	Pardoseală Tavan Montaj
Utilizabil	nu
Perforația bazei	1
Menținerea în funcțiune	da
Cu capac	nu
Perforație de montaj în bază	da
Desenul găurii NATO	nu
Secţiune utilă	118 cm²
Secţiune utilă	11800 mm²
Conform ROHS	da
Oțel inoxidabil, băițuit	nu
Perforaţie laterală	da
Variantă pentru încărcări mari	nu
Atenuare magnetică datorată ecranării fără capac	20 dB
Atenuare magnetică datorată ecranării cu capac	50 dB
Tip test de încărcare conform IEC 61537	Tip II
Lungime utilă	3000 mm
Tip de conector pentru sistemul de susținere a cablurilor	Fixare prin clipsare

Fișă tehnică

Jgheab pentru cabluri RKS-Magic® 60 A4

Număr articol: 6047641

Încărcare

distanțe de sprijin utilizabile min.	1 m
distanțe de sprijin utilizabile max.	2,5 m
Distanţa dintre reazeme 1,0 m	1,2 kN/m
Distanţa dintre reazeme 1,5m	0,9 kN/m
Distanţa dintre reazeme 2,0m	0,6 kN/m
Distanţa dintre reazeme 2,5m	0,4 kN/m

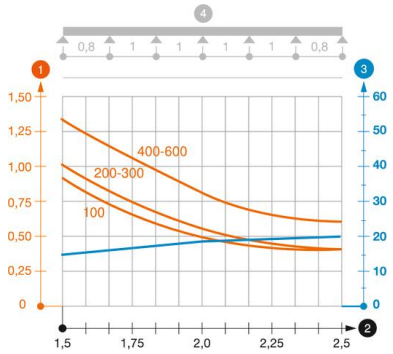

Diagramă încărcare jgheab pentru cabluri de tipul RKSM 60

1. Încărcare admisibilă a jgheabului/podului vertical de cabluri în kN/m, fără greutatea unui om
2. Lăţime între reazeme în m
3. Săgeată lonjeron, în mm la kN/m admişi
4. Schema de încărcare la procedeul de efectuare a probelor

— Curbă de încărcare cu lăţimea jgheabului/podului de cabluri în mm

— Curba săgeţii lonjeronului în funcţie de distanţa între reazeme