Fișă tehnică

Jgheab pentru cabluri RKS-Magic® 60 FT

Număr articol: 6047655

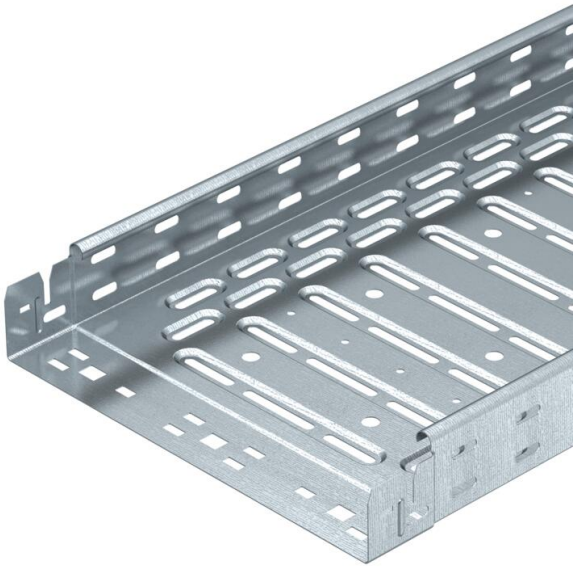

RKSM 60 = Sistem raţional de jgheaburi pentru cabluri Magic cu înălţimea laturilor de 60 mm. Lungimea utilizabilă a jgheabului pentru cabluri este de 3.000 mm.

Jgheabul este disponibil cu perforații laterale de 7x20 mm pentru instalarea suplimentară a legăturilor și pieselor de montaj.

Perforația pentru suspensia directă a tijei filetate are un diametru de 11 mm.
Echipotenţialul continuu este asigurat fără componente suplimentare.
Atenuare magnetică datorată ecranării fără capac 20 dB, cu capac 50 dB.
Jgheabul pentru cabluri este testat pentru menținerea în funcțiune conform DIN 4102 , Partea 12, și pentru montajul în tavan rezistent la foc (cu lățimi cuprinse între 100-400 mm).

Varianta de montaj și parametrii corespund ceritificatelor valabile.

Puteți găsi informații suplimentare în catalogul - Sisteme de protecție la foc.

E30 E60 E90

St Oţel

FT = zincat prin imersie

Date de bază

Număr articol	6047655
Tip	RKSM 630 FT
Denumirea 1	Jgheab cabluri RKSM
Denumirea 2	Magic, cu legaturi rapide
Producător	OBO
Dimensiune	60x300x3050
Culoare	zinc
Material	Oţel
Suprafaţă	= zincat prin imersie
Standard suprafață	DIN EN ISO 1461
Cea mai mică unitate de vânzare VK	3
Unitate de măsură pentru cantităţi	Metru
Greutate	356,295 kg
Unitatea de măsură a masei	kg/100 m
Amprenta CO2 (GWP) de la leagăn la poartă	8,2335 kg CO2e / 1 Metru

Fișă tehnică

Jgheab pentru cabluri RKS-Magic® 60 FT

Număr articol: 6047655

Dimensiuni

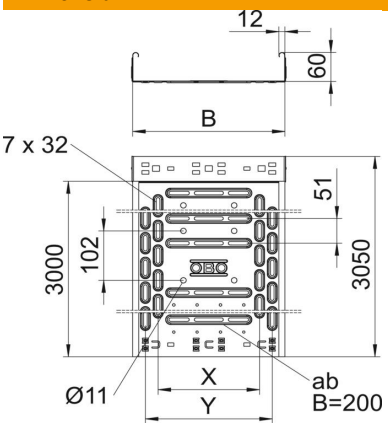

Lungime	3.050 mm
Lungime	10 ft
Lăţimea	300 mm
Lăţimea	12 in
Înălţime	60 mm
Înălţime	2 in
Grosimea tablei	0,03 in
Grosimea tablei	1 mm
Dimensiune B	300 mm
Dimensiune t	100 mm
Dimensiune x	200 mm
Dimensiune y	250 mm

Date tehnice

Execuţie legătură	piesă de legătură integrată
Tipul de strângere a sistemului de montaj	Pardoseală Tavan Montaj
Utilizabil	nu
Perforația bazei	1
Menținerea în funcțiune	da
Cu capac	nu
Perforație de montaj în bază	da
Desenul găurii NATO	nu
Secţiune utilă	178 cm²
Secţiune utilă	17800 mm²
Conform ROHS	da
Oțel inoxidabil, băițuit	nu
Perforaţie laterală	da
Variantă pentru încărcări mari	nu
Atenuare magnetică datorată ecranării fără capac	20 dB
Atenuare magnetică datorată ecranării cu capac	50 dB
Tip test de încărcare conform IEC 61537	Tip II
Lungime utilă	3000 mm
Tip de conector pentru sistemul de susținere a cablurilor	Fixare prin clipsare

Fișă tehnică

Jgheab pentru cabluri RKS-Magic® 60 FT

Număr articol: 6047655

Încărcare

distanțe de sprijin utilizabile min.	1 m
distanțe de sprijin utilizabile max.	2,5 m
Clasă de încărcare NEMA	8AA
Distanţa dintre reazeme 1,0 m	1,2 kN/m
Distanţa dintre reazeme 1,5m	0,9 kN/m
Distanţa dintre reazeme 2,0m	0,6 kN/m
Distanţa dintre reazeme 2,5m	0,4 kN/m

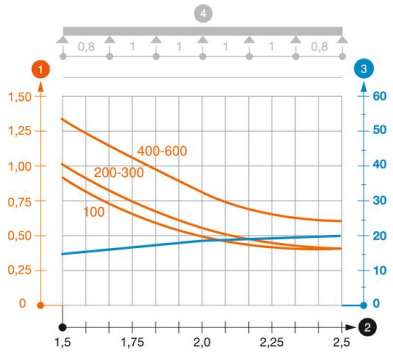

Diagramă încărcare jgheab pentru cabluri de tipul RKSM 60

1. Încărcare admisibilă a jgheabului/podului vertical de cabluri în kN/m, fără greutatea unui om
2. Lăţime între reazeme în m
3. Săgeată lonjeron, în mm la kN/m admişi
4. Schema de încărcare la procedeul de efectuare a probelor

— Curbă de încărcare cu lăţimea jgheabului/podului de cabluri în mm

— Curba săgeţii lonjeronului în funcţie de distanţa între reazeme