# Fișă tehnică

## Jgheab pentru cabluri MKS-Magic® 60, FT

## Număr articol: 6059018

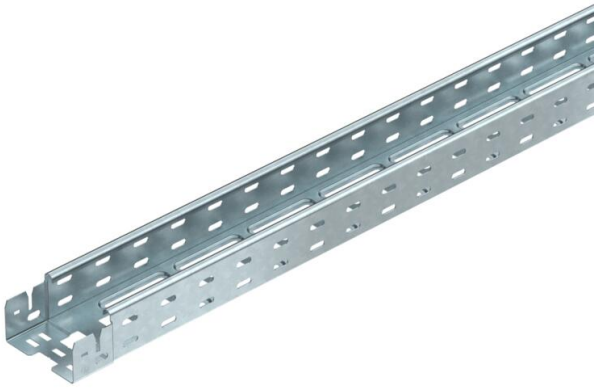

Sistem eficient de jgheaburi pentru cabluri. Lungimea utilizabilă a jgheabului pentru cabluri este de 3.000 mm.

Jgheabul este disponibil cu perforații laterale de 7x20 mm pentru instalarea suplimentară a legăturilor și pieselor de montaj.

Începând cu jgheaburile pentru cabluri cu lătimi de 200 mm, conform prevederilor normelor VdS 2092 sistemele cu perforaţii pe 30% din suprafaţa pot fi montate sub instalaţiile de sprinclere.
Echipotenţialul continuu este asigurat fără componente suplimentare.
Atenuare magnetică datorată ecranării fără capac 20 dB, cu capac 50 dB.
Jgheabul pentru cabluri este testat pentru montajul în tavan rezistent la foc (cu lățimi cuprinse între 100-400 mm).

Varianta de montaj și parametrii corespund ceritificatelor valabile.

Puteți găsi informații suplimentare în catalogul - Sisteme de protecție la foc.

St Oţel

FT = zincat prin imersie

### Date de bază

| | |
|---|---|
| Număr articol | 6059018 |
| Tip | MKSM 610 FT |
| Denumirea 1 | Jgheab cabluri MKSM |
| Denumirea 2 | perforat, cu legaturi rapide |
| Producător | OBO |
| Dimensiune | 60x100x3050 |
| Culoare | zinc |
| Material | Oţel |
| Suprafaţă | = zincat prin imersie |
| Standard suprafață | DIN EN ISO 1461 |
| Cea mai mică unitate de vânzare VK | 3 |
| Unitate de măsură pentru cantităţi | Metru |
| Greutate | 182,557 kg |
| Unitatea de măsură a masei | kg/100 m |
| Amprenta CO2 (GWP) de la leagăn la poartă | 4,4733 kg CO2e / 1 Metru |

# Fișă tehnică

## Jgheab pentru cabluri MKS-Magic® 60, FT

## Număr articol: 6059018

### Dimensiuni

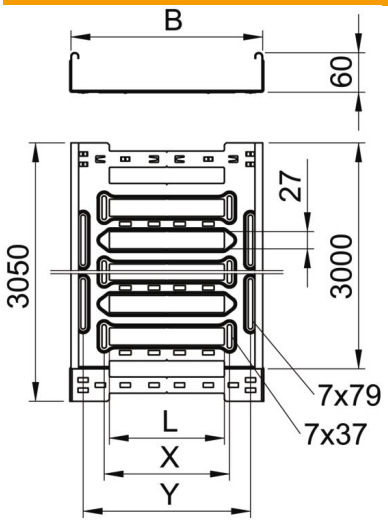


| | |
|---|---|
| Lungime | 3.050 mm |
| Lăţimea | 100 mm |
| Înălţime | 60 mm |
| Grosimea tablei | 1 mm |
| Dimensiune B | 100 mm |
| Dimensiune L | 30 mm |
| Dimensiune y | 62 mm |

### Date tehnice

| | |
|---|---|
| Execuţie legătură | piesă de legătură integrată |
| Tipul de strângere a sistemului de montaj | Pardoseală Tavan Montaj |
| Utilizabil | nu |
| Menținerea în funcțiune | nu |
| Cu capac | nu |
| Perforație de montaj în bază | da |
| Desenul găurii NATO | nu |
| Secţiune utilă | 58 cm² |
| Secţiune utilă | 5800 mm² |
| Conform ROHS | da |
| Oțel inoxidabil, băițuit | nu |
| Perforaţie laterală | da |
| Variantă pentru încărcări mari | nu |
| Atenuare magnetică datorată ecranării fără capac | 20 dB |
| Atenuare magnetică datorată ecranării cu capac | 50 dB |
| Tip test de încărcare conform IEC 61537 | Tip II |
| Lungime utilă | 3000 mm |
| Tip de conector pentru sistemul de susținere a cablurilor | Fixare prin clipsare |

# Fișă tehnică

## Jgheab pentru cabluri MKS-Magic® 60, FT

## Număr articol: 6059018

### Încărcare

| | |
|---|---|
| distanțe de sprijin utilizabile min. | 1,5 m |
| distanțe de sprijin utilizabile max. | 2,5 m |
| Distanţa dintre reazeme 1,5m | 1,6 kN/m |
| Distanţa dintre reazeme 2,0m | 1,1 kN/m |
| Distanţa dintre reazeme 2,5m | 0,7 kN/m |

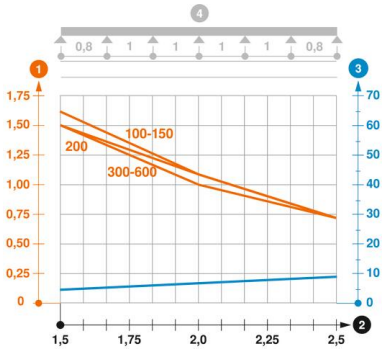


**Diagramă de încărcare pentru jgheabul de cabluri tip MKSM 60**

1. Încărcare admisibilă a jgheabului/podului vertical de cabluri în kN/m, fără greutatea unui om
2. Lăţime între reazeme în m
3. Săgeată lonjeron, în mm la kN/m admişi
4. Schema de încărcare la procedeul de efectuare a probelor

— Curbă de încărcare cu lăţimea jgheabului/podului de cabluri în mm

— Curba săgeţii lonjeronului în funcţie de distanţa între reazeme