Fișă tehnică

Jgheab pentru cabluri SKS-Magic® 110 FS

Număr articol: 6059622

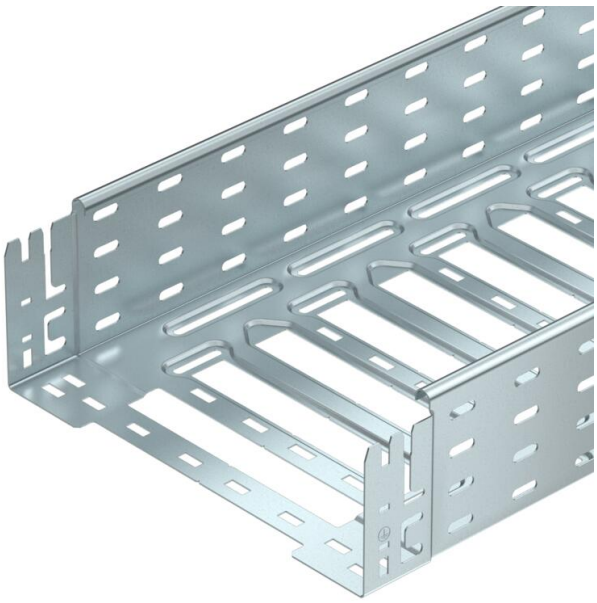

Sistem eficient de jgheaburi pentru cabluri. Lungimea utilizabilă a jgheabului pentru cabluri este de 3.000 mm.

Jgheabul este disponibil cu perforații laterale de 7x20 mm pentru instalarea suplimentară a legăturilor și pieselor de montaj.

Începând cu jgheaburile pentru cabluri cu lătimi de 200 mm, conform prevederilor normelor VdS 2092 sistemele cu perforaţii pe 30% din suprafaţa pot fi montate sub instalaţiile de sprinclere.
Echipotenţialul continuu este asigurat fără componente suplimentare.

St	Oţel
FS	zincat în bandă

Date de bază

Număr articol	6059622
Tip	SKSM 140 FS
Denumirea 1	Jgheab cabluri SKSM
Denumirea 2	perforat, cu legaturi rapide
Producător	OBO
Dimensiune	110x400x3050
Culoare	zinc
Material	Oţel
Suprafaţă	zincat în bandă
Standard suprafață	DIN EN 10346
Cea mai mică unitate de vânzare VK	3
Unitate de măsură pentru cantităţi	Metru
Greutate	546,885 kg
Unitatea de măsură a masei	kg/100 m
Amprenta CO2 (GWP) de la leagăn la poartă	17,3208 kg CO2e / 1 Metru

Fișă tehnică

Jgheab pentru cabluri SKS-Magic® 110 FS

Număr articol: 6059622

Dimensiuni

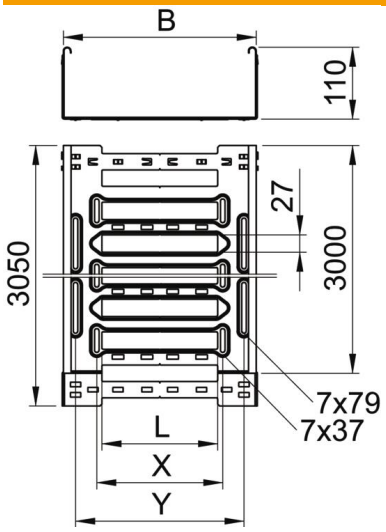

Lungime	3.050 mm
Lăţimea	400 mm
Înălţime	110 mm
Grosimea tablei	1,5 mm
Dimensiune B	400 mm
Dimensiune L	280 mm
Dimensiune x	296 mm
Dimensiune y	362 mm

Date tehnice

Execuţie legătură	piesă de legătură integrată
Tipul de strângere a sistemului de montaj	Pardoseală Tavan Montaj
Utilizabil	nu
Menținerea în funcțiune	nu
Cu capac	nu
Perforație de montaj în bază	da
Desenul găurii NATO	nu
Secţiune utilă	438 cm²
Secţiune utilă	43800 mm²
Conform ROHS	da
Oțel inoxidabil, băițuit	nu
Perforaţie laterală	da
Variantă pentru încărcări mari	nu
Atenuare magnetică datorată ecranării fără capac	20 dB
Atenuare magnetică datorată ecranării cu capac	50 dB
Tip test de încărcare conform IEC 61537	Tip II
Tip de conector pentru sistemul de susținere a cablurilor	Fixare prin clipsare

Fișă tehnică

Jgheab pentru cabluri SKS-Magic® 110 FS

Număr articol: 6059622

Încărcare

distanțe de sprijin utilizabile min.	1,5 m
distanțe de sprijin utilizabile max.	4 m
Clasă de încărcare NEMA	8C
Distanţa dintre reazeme 1,5m	3 kN/m
Distanţa dintre reazeme 2,0m	2,5 kN/m
Distanţa dintre reazeme 2,5m	2 kN/m
Distanţa dintre reazeme 3,0m	1,5 kN/m
Distanţa dintre reazeme 3,5m	1 kN/m
Distanţa dintre reazeme 4,0m	0,5 kN/m

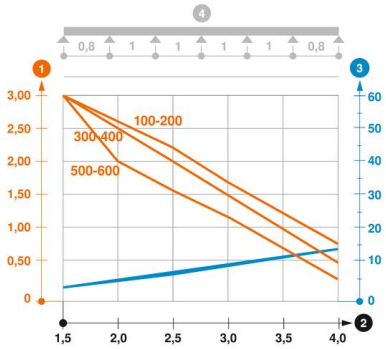

Diagramă de încărcare pentru jgheabul de cabluri tip SKSM 110

1. Încărcare admisibilă a jgheabului/podului vertical de cabluri în kN/m, fără greutatea unui om
2. Lăţime între reazeme în m
3. Săgeată lonjeron, în mm la kN/m admişi
4. Schema de încărcare la procedeul de efectuare a probelor

— Curbă de încărcare cu lăţimea jgheabului/podului de cabluri în mm

— Curba săgeţii lonjeronului în funcţie de distanţa între reazeme