Fișă tehnică

Perete de separaţie 85 DD

Număr articol: 6062331

Perete de separaţie pentru despărţirea cablurilor şi conductorilor cu tensiuni sau funcţii diferite.

St Oţel

DD zincat prin imersie/aluminiu, zincare dublă

Date de bază

Număr articol	6062331
Tip	TSG 85 DD
Denumirea 1	Perete de separatie
Denumirea 2	sisteme de trasee de cabluri
Producător	OBO
Dimensiune	85x2995
Culoare	zinc
Material	Oţel
Suprafaţă	zincat prin imersie/aluminiu, zincare dublă
Standard suprafață	DIN EN 10346
Cea mai mică unitate de vânzare VK	3
Unitate de măsură pentru cantităţi	Metru
Greutate	70,3 kg
Unitatea de măsură a masei	kg/100 m
Amprenta CO2 (GWP) de la leagăn la poartă	1,5997 kg CO2e / 1 Metru

Fișă tehnică

Perete de separaţie 85 DD

Număr articol: 6062331

Dimensiuni

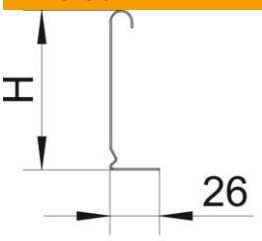

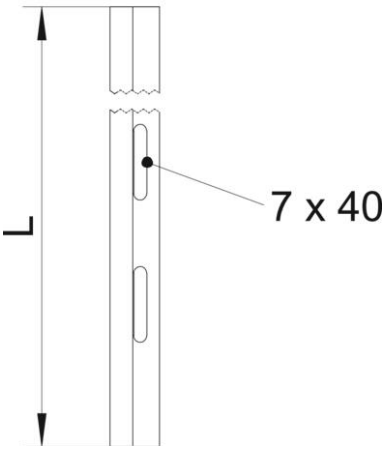

Lungime	10 ft
Înălţime	85 mm
Înălţime	3 in
Grosimea tablei	0,75 mm
Dimensiune H (inchi)	3 in
Dimensiunea H	85 mm
Dimensiune L	118 ft
Dimensiune L	3.000 mm

Date tehnice

Variantă	Profil L
Mod de fixare	înşurubabil
Perforaţie de fixare (ETIM)	nu
Menținerea în funcțiune	nu
Potrivit pentru jgheab din sârmă	da
Potrivit pentru pod de cabluri	da
Potrivit pentru jgheab din tablă	da
Conform ROHS	da
Oțel inoxidabil, băițuit	nu