Fișă tehnică

Legătură longitudinală FS

Număr articol: 6067093

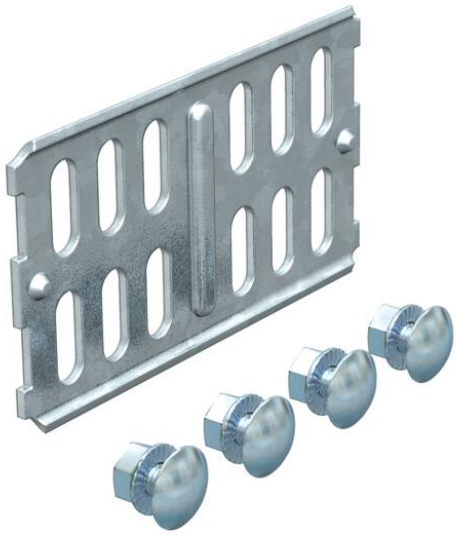

Legătură longitudinală pentru îmbinarea dreaptă a jgheaburilor de cabluri şi pieselor de formă cu înălţimea laturilor de 60 mm.
Inclusiv componentele de fixare necesare.

St Oţel

FS zincat în bandă

Date de bază

Număr articol	6067093
Tip	RLVK 60 FS
Denumirea 1	Eclisa longitudinala
Denumirea 2	pentru jgheab cabluri
Producător	OBO
Dimensiune	60x100
Culoare	zinc
Material	Oţel
Suprafaţă	zincat în bandă
Standard suprafață	DIN EN 10346
Cea mai mică unitate de vânzare VK	10
Unitate de măsură pentru cantităţi	Bucată
Greutate	9,6 kg
Unitatea de măsură a masei	kg/100 buc.
Amprenta CO2 (GWP) de la leagăn la poartă	0,2749 kg CO2e / 1 Bucată

Fișă tehnică

Legătură longitudinală FS

Număr articol: 6067093

Dimensiuni

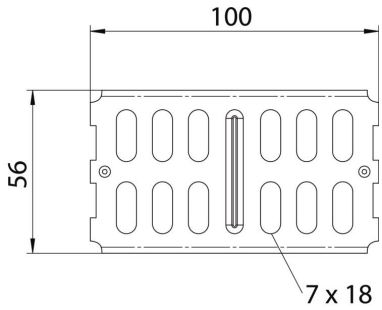

Dimensiune	200 x 56
Lungime	100 mm
Lăţimea	3,5 mm
Înălţime	56 mm
Înălţime	2 in
Grosimea tablei	2 mm

Date tehnice

Variantă	Legătură longitudinală
Menținerea în funcțiune	da
Potrivit pentru jgheab din sârmă	nu
Potrivit pentru pod de cabluri	nu
Potrivit pentru jgheab din tablă	da
Potrivit pentru înălţime sistem de susţinere cablu	60 mm
Legătură articulată orizontală	nu
Legătură articulată verticală	nu
Conform ROHS	da
Oțel inoxidabil, băițuit	nu
Tip de îmbinare	Îmbinare cu şuruburi