Fișă tehnică

Legătură longitudinală A4

Număr articol: 6067675

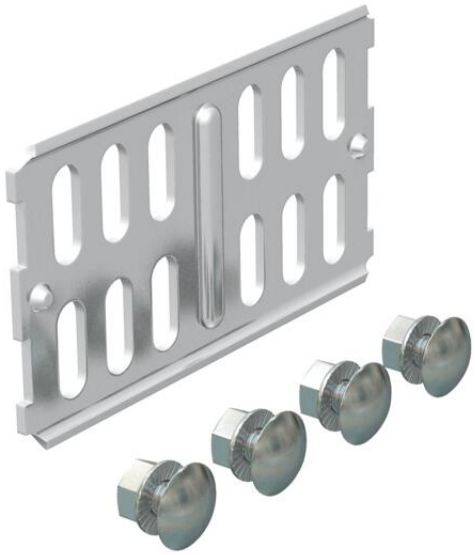

Legătură longitudinală pentru îmbinarea dreaptă a jgheaburilor de cabluri şi pieselor de formă cu înălţimea laturilor de 60 mm.
Inclusiv componentele de fixare necesare.

A4	Oţel superior, inoxidabil
2B	luminos, reprelucrat

Date de bază

Număr articol	6067675
Tip	RLVK 60 A4
Denumirea 1	Eclisa longitudinala
Denumirea 2	pt jgheab cabluri
Producător	OBO
Dimensiune	60x100
Culoare	oţel inoxidabil
Material	Oţel superior, inoxidabil 1.4571
Suprafaţă Standard suprafață	luminos, reprelucrat
Cea mai mică unitate de vânzare VK	10
Unitate de măsură pentru cantităţi	Bucată
Greutate	9,78 kg
Unitatea de măsură a masei	kg/100 buc.
Amprenta CO2 (GWP) de la leagăn la poartă	0,5951 kg CO2e / 1 Bucată

Fișă tehnică

Legătură longitudinală A4

Număr articol: 6067675

Dimensiuni

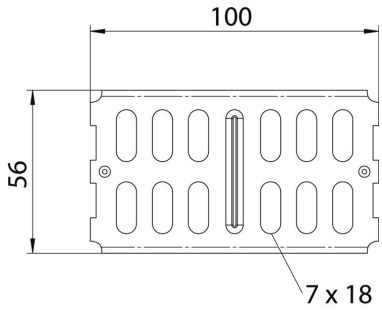

Dimensiune	100 x 56
Lungime	100 mm
Lăţimea	3,5 mm
Înălţime	56 mm
Înălţime	2 in
Grosimea tablei	2 mm

Date tehnice

Variantă	Legătură longitudinală
Menținerea în funcțiune	nu
Potrivit pentru jgheab din sârmă	nu
Potrivit pentru pod de cabluri	nu
Potrivit pentru jgheab din tablă	da
Potrivit pentru înălţime sistem de susţinere cablu	60 mm
Legătură articulată orizontală	nu
Legătură articulată verticală	nu
Conform ROHS	da
Oțel inoxidabil, băițuit	nu
Tip de îmbinare	Îmbinare cu şuruburi