Fișă tehnică

Set de legături longitudinale Magic® FS

Număr articol: 6068914

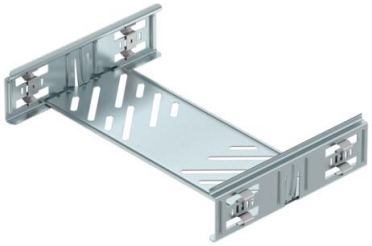

Conectori pentru jgheaburi pentru cabluri cu montare rapidă, fără şuruburi la jgheaburile pentru cabluri şi accesorii cu înălţimea laturilor de 60 mm. Poziţia optimă de montare a conectorului duce la formarea de raze, reprezentând o piesă echilibru în fluctuaţiile mari de temperatură.

St	Oţel
FS	zincat în bandă

Date de bază

Număr articol	6068914
Tip	KTSMV 610 FS
Denumirea 1	Set eclisa longitudinala
Denumirea 2	pentru jgheab cabluri Magic
Producător	OBO
Dimensiune	60x100x200
Culoare	zinc
Material	Oţel
Suprafaţă	zincat în bandă
Standard suprafață	DIN EN 10346
Cea mai mică unitate de vânzare VK	1
Unitate de măsură pentru cantităţi	Bucată
Greutate	30,5 kg
Unitatea de măsură a masei	kg/100 buc.
Amprenta CO2 (GWP) de la leagăn la poartă	1,1529 kg CO2e / 1 Bucată

Fișă tehnică

Set de legături longitudinale Magic® FS

Număr articol: 6068914

Dimensiuni

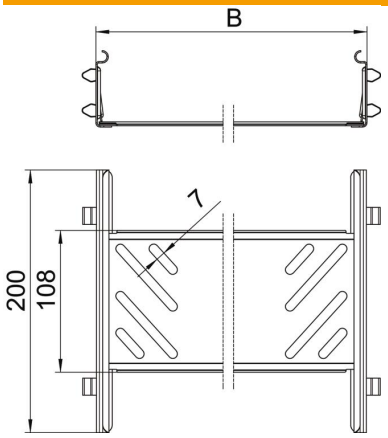

Dimensiune	60x100
Lungime	200 mm
Lăţimea	100 mm
Lăţimea	4 in
Înălţime	60 mm
Înălţime	2 in
Grosimea tablei	1 mm
Dimensiune B	100 mm

Date tehnice

Variantă	Legătură longitudinală
Menținerea în funcțiune	nu
Potrivit pentru jgheab din sârmă	nu
Potrivit pentru pod de cabluri	nu
Potrivit pentru jgheab din tablă	da
Potrivit pentru înălţime sistem de susţinere cablu	60 mm
Legătură articulată orizontală	nu
Legătură articulată verticală	nu
Conform ROHS	da
Oțel inoxidabil, băițuit	nu
Tip de îmbinare	Conector fără șuruburi