Fișă tehnică

Set de legături longitudinale Magic FS

Număr articol: 6069094

Conectori pentru jgheaburi pentru cabluri cu montare rapidă, fără şuruburi la jgheaburile pentru cabluri cu înălţimea laturilor de 110 mm.
Poziţia optimă de montare a conectorului duce la formarea de raze, reprezentând o piesă echilibru în fluctuaţiile mari de temperatură.

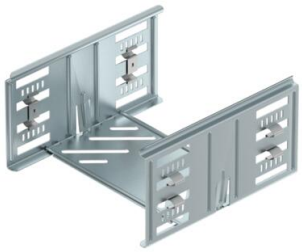

St Oţel

FS zincat în bandă

Date de bază

Număr articol	6069094
Tip	KTSMV 120 FS
Denumirea 1	Set legaturi longitudinale
Denumirea 2	pt jgheab de cabluri Magic
Producător	OBO
Dimensiune	110x200x200
Culoare	zinc
Material	Oţel
Suprafaţă	zincat în bandă
Standard suprafață	DIN EN 10346
Cea mai mică unitate de vânzare VK	1
Unitate de măsură pentru cantităţi	Bucată
Greutate	50,8 kg
Unitatea de măsură a masei	kg/100 buc.
Amprenta CO2 (GWP) de la leagăn la poartă	1,8693 kg CO2e / 1 Bucată

Fișă tehnică

Set de legături longitudinale Magic FS

Număr articol: 6069094

Dimensiuni

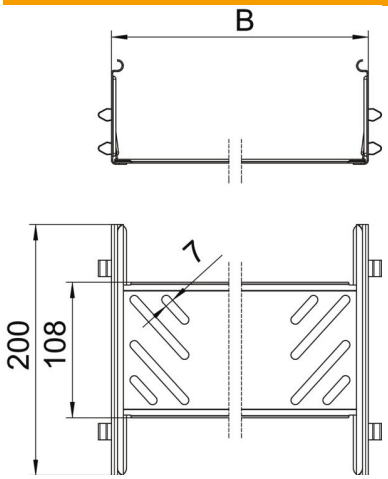

Lungime	200 mm
Lăţimea	200 mm
Înălţime	110 mm
Grosimea tablei	1 mm
Dimensiune B	200 mm

Date tehnice

Variantă	Legătură longitudinală
Menținerea în funcțiune	nu
Potrivit pentru jgheab din sârmă	nu
Potrivit pentru pod de cabluri	nu
Potrivit pentru jgheab din tablă	da
Potrivit pentru înălţime sistem de susţinere cablu	110 mm
Legătură articulată orizontală	nu
Legătură articulată verticală	nu
Conform ROHS	da
Oțel inoxidabil, băițuit	nu
Tip de îmbinare	Conector fără șuruburi