Fişă tehnică

Conector HDMI, 1 modul, ieşire oblică, cu cablu de conectare

Număr articol: 6104838

Suport multimedia cu o priză de conexiune HDMI, ieşire oblică pentru cablu, cu câmp de inscripţionare, cablu scurt HDMI, versiune priză-priză. Placă suport cu fixare cu blocare potrivită pentru instalarea pe orizontală şi verticală în sistem.

PC Policarbonat

Date de bază

Număr articol	6104838
Tip	MTS-HD F RW1
Denumirea 1	Suport multimedia HDMI
Denumirea 2	cu cablu, bucsa-bucsa
Producător	OBO
Dimensiune	45x45mm
Culoare	alb pur; RAL 9010
Material	Policarbonat
Cea mai mică unitate de vânzare VK	1
Unitate de măsură pentru cantităţi	Bucată
Greutate	6,2 kg
Unitatea de măsură a masei	kg/100 buc.
Amprenta CO2 (GWP) de la leagăn la poartă	0,3928 kg CO2e / 1 Bucată

Fișă tehnică

Conector HDMI, 1 modul, ieşire oblică, cu cablu de conectare

Număr articol: 6104838

Dimensiuni

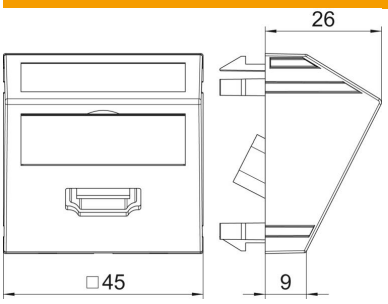

Lăţimea	45 mm
Înălţime	45 mm

Date tehnice

Număr de unităţi	1
Execuţie suprafeţe	mat
Tip de fixare	clipsare
Zonă de inscripţionare	cu zonă de inscipţionare
fără halogeni	da
Capac rabatabil	nu
Izolator de porţelan	nu
Cu imprimare	nu
Cu protecţie contra prafului	nu
Conform ROHS	da
Tip de protecţie	IP20
adâncime	26 mm
Inel de reazem	nu
Transparent	nu
Utilizare	HDMI
Posibilitate de descărcare de tracţiune	nu
Asamblare	Element de bază cu placă de acoperire