Fişă tehnică

Conector Speakon, 1 modul, ieşire dreaptă, mufă cu 4 poli, conectare cu şurub

Număr articol: 6105272

Suport multimedia cu mufă de conectare Speakon, ieşire dreaptă cablu, fără câmp de inscripţionare, mufă Speakon 4-poli cu conectare cu şurub. Placă suport cu fixare cu blocare potrivită pentru instalarea pe orizontală şi verticală în sistem.

PC Policarbonat

Date de bază

Număr articol	6105272
Tip	MTG-SON S SWGR1
Denumirea 1	Suport multimedia Speakon
Denumirea 2	bucsa cu conectare cu surub
Producător	OBO
Dimensiune	45x45mm
Culoare	gri închis; RAL 7021
Material	Policarbonat
Cea mai mică unitate de vânzare VK	1
Unitate de măsură pentru cantităţi	Bucată
Greutate	2,8 kg
Unitate de măsură	kg/100 buc.

Fișă tehnică

Conector Speakon, 1 modul, ieşire dreaptă, mufă cu 4 poli, conectare cu şurub

Număr articol: 6105272

Dimensiuni

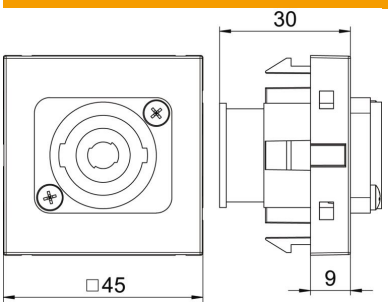

Lăţimea	45 mm
Înălţime	45 mm

Date tehnice

Execuţie suprafeţe	mat
Tip de fixare	clipsare
Zonă de inscripţionare	fără zonă de inscripţionare
fără halogeni	nu
Capac rabatabil	nu
Izolator de porţelan	nu
Cu imprimare	nu
Cu protecţie contra prafului	nu
Tip de protecţie	IP20
adâncime	9 mm
Inel de reazem	da
Transparent	nu
Utilizare	XLR
Posibilitate de descărcare de tracţiune	nu
Asamblare	Element de bază cu placă de acoperire