Fișă tehnică

Piesă de legătură capac

Număr articol: 6113030

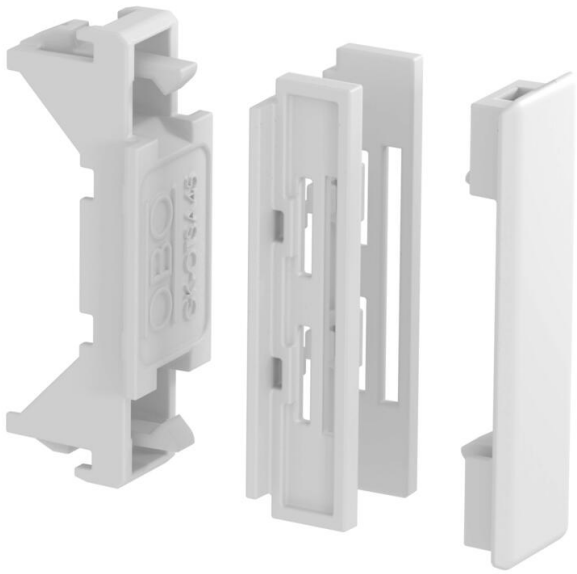

capac de îmbinare pentru acoperirea canalelor pentru montaj aparate Rapid 45-2 în vederea mascării marginilor şi asigurării unei conexiuni bune pentru instalarea aparatelor Rapid 45.

PC/ ABS Policarbonat/Acrilnitril-Butadienic-Stirol

Date de bază

Număr articol	6113030
Tip	GK-OTSA45RW
Denumirea 1	Piesa de imbinare superioara
Denumirea 2	pentru capac Rapid 45-2
Producător	OBO
Dimensiune	48x20x20
Culoare	alb pur; RAL 9010
Material	Policarbonat/Acrilnitril-Butadienic-Stirol
Cea mai mică unitate de vânzare VK	6
Unitate de măsură pentru cantităţi	Bucată
Greutate	0,624 kg
Unitatea de măsură a masei	kg/100 buc.
Amprenta CO2 (GWP) de la leagăn la poartă	0,0898 kg CO2e / 1 Bucată

Fișă tehnică

Piesă de legătură capac

Număr articol: 6113030

Dimensiuni

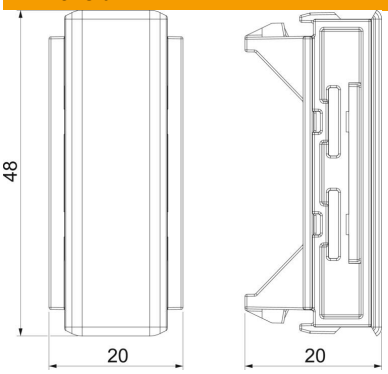

Lungime	20 mm
Lăţimea	48 mm
Înălţime	20 mm

Date tehnice

Variantă	Laminare secţiune capac
Mod de fixare	blocabil
Formă	simetric
pentru înălțimea canalului	53 mm
fără halogeni	da
Lăţimea capacului	45 mm
Conform ROHS	da
Tip de protecţie	IP40
Grad de protecție IK	IK08
Interval de temperatură aplicabil max.	60 °C
Interval de temperatură aplicabil min.	-15 °C