Fișă tehnică

Canal pentru montaj aparate Rapid 45-2, lățime canal 130, înălțime canal 53
Număr articol: 6113202

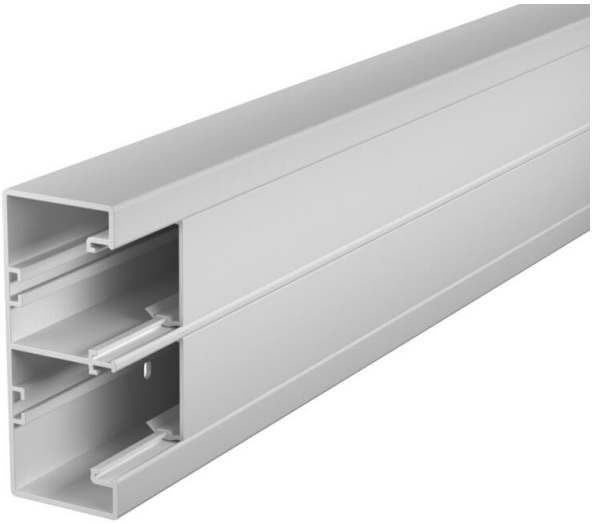

Capac şi bază canal cu perforaţie a bazei pentru montajul direct pe perete.

PVC Policlorură de vinil

Date de bază

Număr articol	6113202
Tip	GK-53130LGR
Denumirea 1	Canal aparate
Denumirea 2	Rapid 45-2 2-compart
Producător	OBO
Dimensiune	53x130x2000
Culoare	gri deschis; RAL 7035
Material	Policlorură de vinil
Cea mai mică unitate de vânzare VK	2
Unitate de măsură pentru cantităţi	Metru
Greutate	174 kg
Unitatea de măsură a masei	kg/100 m
Amprenta CO2 (GWP) de la leagăn la poartă	3,8239 kg CO2e / 1 Metru

Fișă tehnică

Canal pentru montaj aparate Rapid 45-2, lățime canal 130, înălțime canal 53
Număr articol: 6113202

Dimensiuni

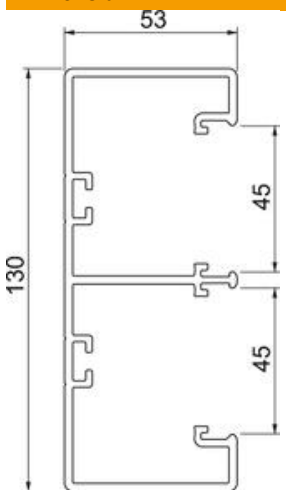

Lungime	2.000 mm
Lăţimea	130 mm
Înălţime	53 mm

Date tehnice

Numărul capacelor	2
Numărul pereţilor de separaţie cu fişe	2
pentru perete (parte interioară)	Profil de trecere C
Formă cu colțuri	da
Perforația bazei	cu perforaţia bazei
fără halogeni	nu
Clemă de fixare a cablurilor	nu
Conector canal	nu
Tip de montaj capace	aşezat în interior
Perforație de montaj în bază	da
Secţiune utilă	5400 mm²
Livrat cu capac	da
Lăţimea capacului	45 mm
Lăţime capac 2	45 mm
Lăţime capac 3	0 mm
Conform ROHS	da
Tip de protecţie	IP40
Folie de protecţie	da
Grad de protecție IK	IK08
simetric	da
Interval de temperatură aplicabil max.	60 °C
Interval de temperatură aplicabil min.	-15 °C