Fișă tehnică

Canal soclu SL 2050

Număr articol: 6132193

Canal soclu SL pentru mascarea conducerii cablurilor în spațiile interioare. Culoarea bazei canalului poate varia în funcție de procesul de fabricație. Cu partea superioară și partea inferioară fixabilă cu perforare de bază pentru montare directă pe perete. Punțile din partea inferioară a canalului pot fi perforate fără utilizarea unei scule. Cutie aparat pentru prize de curent și date. Verificată conform DIN EN 50085-1 și DIN EN 50085-2-1.
Partea inferioară și capacul ambalate ca set într-o cutie de carton. Cuplajele pentru canale trebuie comandate separat.

PVC Policlorură de vinil

Date de bază

Număr articol	6132193
Tip	SL 2050 rws
Denumirea 1	Canal soclu
Denumirea 2	SL Set 20x50 9010
Producător	OBO
Culoare	alb pur; RAL 9010
Material	Policlorură de vinil
Cea mai mică unitate de vânzare VK	2
Unitate de măsură pentru cantităţi	Metru
Greutate	35,1 kg
Unitatea de măsură a masei	kg/100 m
Amprenta CO2 (GWP) de la leagăn la poartă	0,7415 kg CO2e / 1 Metru

Fișă tehnică

Canal soclu SL 2050

Număr articol: 6132193

Dimensiuni

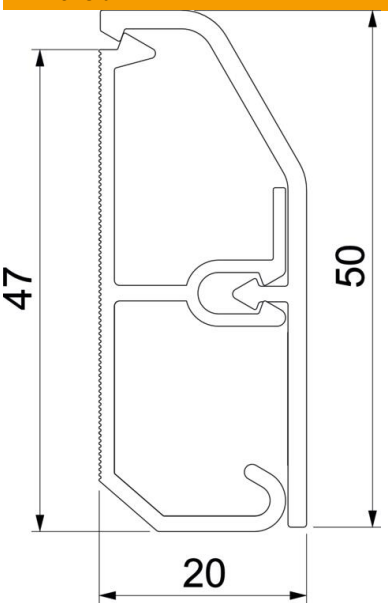

Lungime	2.000 mm
Lăţimea	50 mm
Înălţime	20 mm

Date tehnice

Numărul pereţilor de separaţie ficşi	1
Decor	fără
Garnitură de etanşare capac	fără
fără halogeni	nu
Cu şipcă pentru covor	nu
Perforație de montaj în bază	da
Secţiune utilă	580 mm²
Conform ROHS	da
Tip de protecţie	IP40
Folie de protecţie	nu
Grad de protecție IK	IK06
Interval de temperatură aplicabil max.	60 °C
Interval de temperatură aplicabil min.	-5 °C